ODSESAVANJE IZPUŠNIH PLINOV ZA OSEBNA IN TOVORNA VOZILA TER ODSESAVANJE PRI VARJENJU

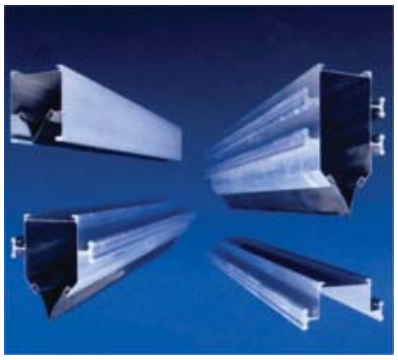

PICHLER & CO d.o.o.

PREZRAČEVALNI SISTEMI

Cesta k Tamu 26, 2000 MARIBOR; SLO; Tel.: 02 / 460-13-50 – Fax: 02 / 460-13-55

http://www.pichler-co.si; e-mail:pichler@pichler-co.si

KAZALO:

Skupina 1: **Navijalni bobni**

Skupina 2: **Odsesovalni Alu. kanal z režo**

Skupina 3: **Meritve izpušnih plinov**

Skupina 4: **Talno odsesovanje**

Skupina 5: **Odsesavanje varilnih plinov in brusnega prahu**

Skupina 6: **Odsesovalne cevi, klešča, pribor**

Skupina 7: **Gasilska vozila**

Skupina 8: **Ventilatorji in pribor**

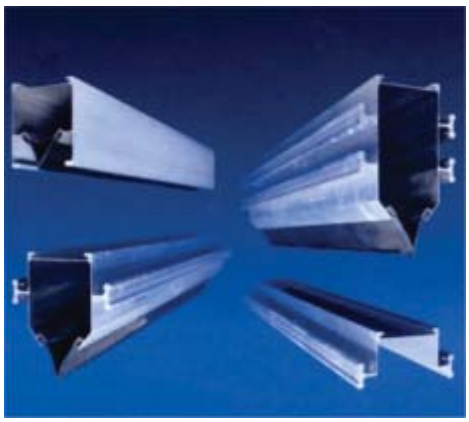

Pridržujemo si pravico do pomote, tiskarskih napak in tehničnih sprememb.

Navijalni bobni
- z vzmetnim navijanjem
- z el. motornim navijanjem

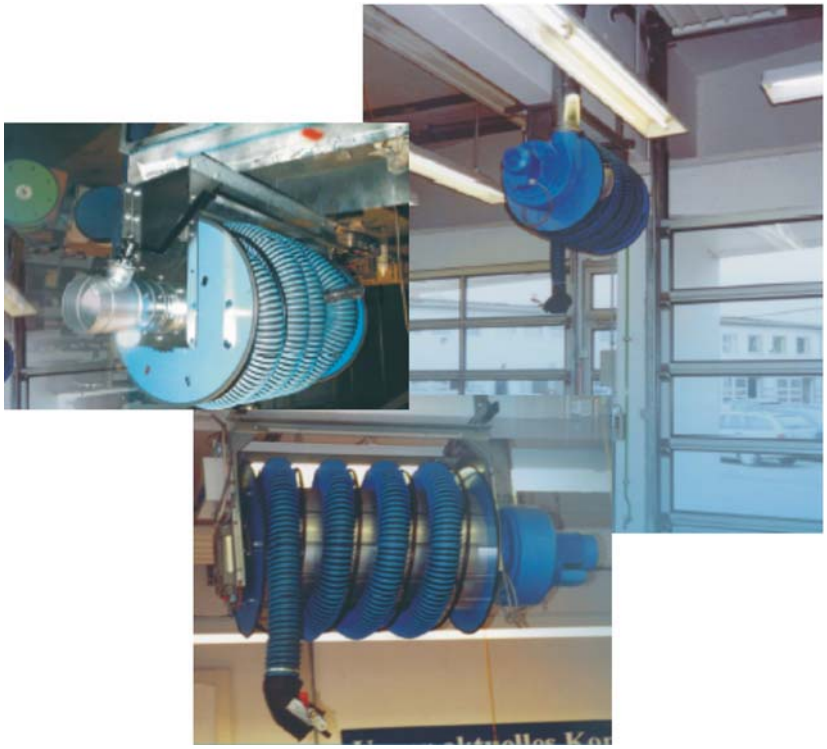

Navijalni boben z vzmetnim navijanjem – brez ventilatorja

Št. izdelka	Opis	Skica
770-075	**Navijalni boben Tip ARF 100/7,5** Kompaktni navijalni boben za osebna vozila z **vzmetnim navijanjem** kot kompletna enota. • Kolut s stranicami prašno barvan v RAL 5015, v stabilnem, pocinkanem okvirju. Širina bobna 800 mm • **odsesovalna izpušna cev 7,5 m; ∅ 100 mm**, temperaturno obstojna do +180°C. • Sesalni nastavek s klešči, sesalna odprtina 155 x 85 mm primerna za skoraj vsa osebna vozila.	
770-175	**Navijalni boben Tip ARF 125/7,5** Kompaktni navijalni boben za osebna in tovorna vozila z **vzmetnim navijanjem** kot kompletna enota. • Kolut s stranicami prašno barvan v RAL 5015, v stabilnem, pocinkanem okvirju. Širina bobna 800 mm • **odsesovalna izpušna cev 7,5 m; ∅ 125 mm**, temperaturno obstojna do +180°C. • Sesalni nastavek s klešči, sesalna odprtina: ∅ 170 mm primerna za skoraj vsa tovorna vozila.	
770-275	**Navijalni boben Tip ARF 150/7,5** Kompaktni navijalni boben za tovorna vozila z **vzmetnim navijanjem** kot kompletna enota. • Kolut s stranicami prašno barvan v RAL 5015, v stabilnem, pocinkanem okvirju. Širina bobna 1000 mm • **odsesovalna izpušna cev 7,5 m; ∅ 150 mm**, temperaturno obstojna do +180°C. • Sesalni nastavek s klešči, sesalna odprtina: ∅ 170 mm primerna za skoraj vsa tovorna vozila.	

Navijalni boben z vzmetnim navijanjem – z ventilatorjem

Št. izdelka	Opis	Skica
771-075	**Navijalni boben Tip ARF 100/7,5** Kompaktni navijalni boben za osebna vozila z **vzmetnim navijanjem** kot kompletna enota. • Kolut s stranicami prašno barvan v RAL 5015, v stabilnem, pocinkanem okvirju. Širina bobna 800 mm • Ventilator 0,85 kW, prigrajen z zaščitnim stikalom • **odsesovalna izpušna cev 7,5 m; ∅ 100 mm**, temperaturno obstojna do +180°C. • Sesalni nastavek s klešči, sesalna odprtina 155 x 85 mm primerna za skoraj vsa osebna vozila.	
771-175	**Navijalni boben Tip ARF 125/7,5** Kompaktni navijalni boben za osebna in tovorna vozila z **vzmetnim navijanjem** kot kompletna enota. • Kolut s stranicami prašno barvan v RAL 5015, v stabilnem, pocinkanem okvirju. Širina bobna 800 mm • Ventilator 1,2 kW, prigrajen z zaščitnim stikalom • **odsesovalna izpušna cev 7,5 m; ∅ 125 mm**, temperaturno obstojna do +180°C. • Sesalni nastavek s klešči, sesalna odprtina: ∅ 170 mm primerna za skoraj vsa tovorna vozila.	
771-275	**Navijalni boben Tip ARF 150/7,5** Kompaktni navijalni boben za tovorna vozila z **vzmetnim navijanjem** kot kompletna enota. • Kolut s stranicami prašno barvan v RAL 5015, v stabilnem, pocinkanem okvirju. Širina bobna 1000 mm • Ventilator 1,2 kW, prigrajen z zaščitnim stikalom • **odsesovalna izpušna cev 7,5 m; ∅ 150 mm**, temperaturno obstojna do +180°C. • Sesalni nastavek s klešči, sesalna odprtina: ∅ 170 mm primerna za skoraj vsa tovorna vozila.	

Navijalni boben z el. motornim navijanjem – brez ventilatorja

Št. izdelka	Opis	Skica
772-075	**Navijalni boben Tip ARE 100/7,5** Kompaktni navijalni boben za osebna vozila z **elektromotornim navijanjem** kot kompletna enota. • Kolut s stranicami prašno barvan v RAL 5015, v stabilnem, pocinkanem okvirju. Širina bobna 800 mm • Elektromotorni pogon bobna in stikalna omarica sta že kompletno električno povezana. • **odsesovalna izpušna cev 7,5 m; ∅ 100 mm**, temperaturno obstojna do +180°C. • Sesalni nastavek s klešči, sesalna odprtina 155 x 85 mm primerna za skoraj vsa osebna vozila.	
772-175	**Navijalni boben Tip ARE 125/7,5** Kompaktni navijalni boben za osebna in tovorna vozila z **elektromotornim navijanjem** kot kompletna enota. • Kolut s stranicami prašno barvan v RAL 5015, v stabilnem, pocinkanem okvirju. Širina bobna 800 mm • Elektromotorni pogon bobna in stikalna omarica sta že kompletno električno povezana. • **odsesovalna izpušna cev 7,5 m; ∅ 125 mm**, temperaturno obstojna do +180°C. • Sesalni nastavek s klešči, sesalna odprtina: ∅ 170 mm primerna za skoraj vsa tovorna vozila.	
772-275	**Navijalni boben Tip ARE 150/7,5** Kompaktni navijalni boben za tovorna vozila z **elektromotornim navijanjem** kot kompletna enota. • Kolut s stranicami prašno barvan v RAL 5015, v stabilnem, pocinkanem okvirju. Širina bobna 1000 mm • Elektromotorni pogon bobna in stikalna omarica sta že kompletno električno povezana. • **odsesovalna izpušna cev 7,5 m; ∅ 150 mm**, temperaturno obstojna do +180°C. • Sesalni nastavek s klešči, sesalna odprtina: ∅ 170 mm primerna za skoraj vsa tovorna vozila.	

Navijalni boben z el. motornim navijanjem – z ventilatorjem

Št. izdelka	Opis	Skica
773-075	**Navijalni boben Tip ARE 100/7,5** Kompaktni navijalni boben za osebna vozila z **elektromotornim navijanjem** kot kompletna enota. • Kolut s stranicami prašno barvan v RAL 5015, v stabilnem, pocinkanem okvirju. Širina bobna 800 mm • Elektromotorni pogon bobna in stikalna omarica sta že kompletno električno povezana z ventilatorjem. • Ventilator 0,85 kW, prigrajen z zaščitnim stikalom • **odsesovalna izpušna cev 7,5 m; ∅ 100 mm**, temperaturno obstojna do +180°C. • Sesalni nastavek s klešči, sesalna odprtina 155 x 85 mm primerna za skoraj vsa osebna vozila.	
773-175	**Navijalni boben Tip ARE 125/7,5** Kompaktni navijalni boben za osebna in tovorna vozila z **elektromotornim navijanjem** kot kompletna enota. • Kolut s stranicami prašno barvan v RAL 5015, v stabilnem, pocinkanem okvirju. Širina bobna 800 mm • Elektromotorni pogon bobna in stikalna omarica sta že kompletno električno povezana z ventilatorjem. • Ventilator 1,2 kW, prigrajen z zaščitnim stikalom • **odsesovalna izpušna cev 7,5 m; ∅ 125 mm**, temperaturno obstojna do +180°C. • Sesalni nastavek s klešči, sesalna odprtina ∅ 170 mm primerna za skoraj vsa tovorna vozila.	
773-275	**Navijalni boben Tip ARE 150/7,5** Kompaktni navijalni boben za tovorna vozila z **elektromotornim navijanjem** kot kompletna enota. • Kolut s stranicami prašno barvan v RAL 5015, v stabilnem, pocinkanem okvirju. Širina bobna 1000 mm • Elektromotorni pogon bobna in stikalna omarica sta že kompletno električno povezana z ventilatorjem. • Ventilator 1,2 kW, prigrajen z zaščitnim stikalom **odsesovalna izpušna cev 7,5 m; ∅ 150 mm**, temperaturno obstojna do +180°C. • Sesalni nastavek s klešči, sesalna odprtina ∅ 170 mm, primerna za skoraj vsa tovorna vozila.	

Ostale dolžine in premeri odsesovalnih cevi po posebnem naročilu.

Tehnični podatki in dimenzije

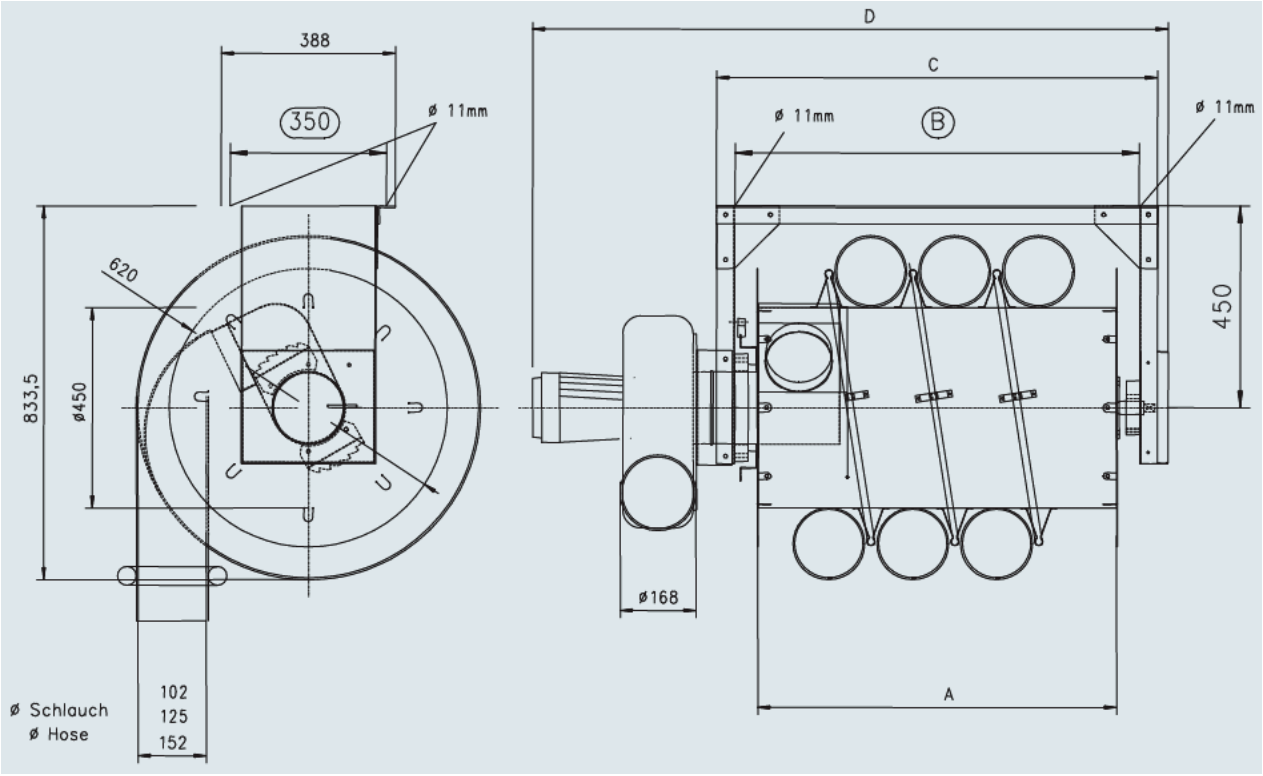

	ARF 60	ARF 80	ARF 100
A	600	800	1000
B	700	900	1100
C	783	983	1183
D	1235	1435	1635

Dolžine cevi (popolnoma navite) pri različnih premerih cevi in širini bobna

	Širina bobna		
Premer cevi	600 mm	800 mm	1000 mm
NW 100	6m	7m	12,5m
NW 125	5,5m	6m	10m
NW 150	5m	5m	9,5m

Odsesovalni Alu kanal z režo

- AFA 1000 za osebna vozila
- AFA 1200 za kombinirana vozila
- AFA 2000 za tovorna vozila

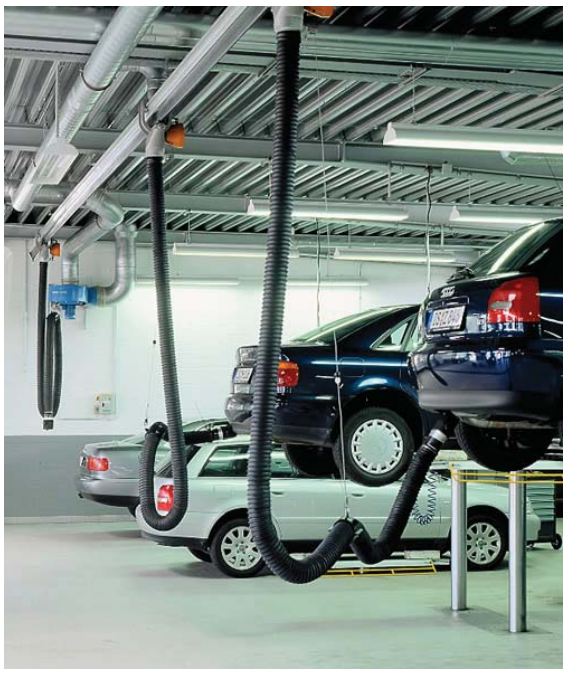

Odsesovalni alu kanal z režo tip AFA 1000 za osebna vozila

Št. izdelka	Opis	Skica
000-401	**6m odsesovalni kanal z režo AFA 1000** • odsesovalni alu. kanal z režo, preseka 175 cm^2, z neoprensko tesnilno režo V-oblike, temp. obstojno do +150°C (komplet s spojnimi elementi, končnimi pokrovi, odcepom za ventilator, ...). • odsesovalni voziček tip AFA 1000 z maks. pretokom V_{MAX}=800m^3/h, z dvakrat vležajenemi plastičnimi koleščki • visoko fleksibilna odsesovalna cev za izpušne pline ø100mm, L= 5m, temp. obstojna +180°C, odporna na agresivne kemikalije izpušnih plinov, olja in goriva. • odsesovalni ventilator AFA 12; 0,85kW s stensko konzolo, fleksibilnimi priključki in zaščitnim stikalom.	
000-402	**9m odsesovalni kanal z režo AFA 1000** • odsesovalni alu. kanal z režo, preseka 175 cm^2, z neoprensko tesnilno režo V-oblike, temp. obstojno do +150°C (komplet s spojnimi elementi, končnimi pokrovi, odcepom za ventilator, ...). • odsesovalni voziček tip AFA 1000 z maks. pretokom V_{MAX}=800m^3/h, z dvakrat vležajenemi plastičnimi koleščki • visoko fleksibilna odsesovalna cev za izpušne pline ø100mm, L= 5m, temp. obstojna +180°C, odporna na agresivne kemikalije izpušnih plinov, olja in goriva. • odsesovalni ventilator AFA 12; 0,85kW s stensko konzolo, fleksibilnimi priključki in zaščitnim stikalom.	
000-403	**12m odsesovalni kanal z režo AFA 1000** • odsesovalni alu. kanal z režo, preseka 175 cm^2, z neoprensko tesnilno režo V-oblike, temp. obstojno do +150°C (komplet s spojnimi elementi, končnimi pokrovi, odcepom za ventilator, ...). • odsesovalni voziček tip AFA 1000 z maks. pretokom V_{MAX}=800m^3/h, z dvakrat vležajenemi plastičnimi koleščki • visoko fleksibilna odsesovalna cev za izpušne pline ø100mm, L= 5m, temp. obstojna +180°C, odporna na agresivne kemikalije izpušnih plinov, olja in goriva. • odsesovalni ventilator AFA 12; 0,85kW s stensko konzolo, fleksibilnimi priključki in zaščitnim stikalom.	

Odsesovalni alu kanal z režo tip AFA 1000 za osebna vozila

Št. izdelka	Opis	Skica
000-404	**12m odsesovalni kanal z režo AFA 1000** • odsesovalni alu. kanal z režo, preseka 175 cm^2, z neoprensko tesnilno režo V-oblike, temp. obstojno do +150°C (komplet s spojnimi elementi, končnimi pokrovi, odcepom za ventilator, ...). • 2 x odsesovalni voziček tip AFA 1000 z maks. pretokom V_{MAX}=800m^3/h, z dvakrat vležajenemi plastičnimi koleščki • 2 x visoko fleksibilna odsesovalna cev za izpušne pline ø100mm, L= 5m, temp. obstojna +180°C, odporna na agresivne kemikalije izpušnih plinov, olja in goriva. • odsesovalni ventilator AFA 16; 1,2kW s stensko konzolo, fleksibilnimi priključki in zaščitnim stikalom.	
000-405	**18m odsesovalni kanal z režo AFA 1000** • odsesovalni alu. kanal z režo, preseka 175 cm^2, z neoprensko tesnilno režo V-oblike, temp. obstojno do +150°C (komplet s spojnimi elementi, končnimi pokrovi, odcepom za ventilator, ...). • 2 x odsesovalni voziček tip AFA 1000 z maks. pretokom V_{MAX}=800m^3/h, z dvakrat vležajenemi plastičnimi koleščki • 2 x visoko fleksibilna odsesovalna cev za izpušne pline ø100mm, L= 5m, temp. obstojna +180°C, odporna na agresivne kemikalije izpušnih plinov, olja in goriva. • odsesovalni ventilator AFA 16; 1,2kW s stensko konzolo, fleksibilnimi priključki in zaščitnim stikalom.	
000-406	**18m odsesovalni kanal z režo AFA 1000** • odsesovalni alu. kanal z režo, preseka 175 cm^2, z neoprensko tesnilno režo V-oblike, temp. obstojno do +150°C (komplet s spojnimi elementi, končnimi pokrovi, odcepom za ventilator, ...). • 3 x odsesovalni voziček tip AFA 1000 z maks. pretokom V_{MAX}=800m^3/h, z dvakrat vležajenemi plastičnimi koleščki • 3 x visoko fleksibilna odsesovalna cev za izpušne pline ø100mm, L= 5m, temp. obstojna +180°C, odporna na agresivne kemikalije izpušnih plinov, olja in goriva. • odsesovalni ventilator AFA 16; 1,2kW s stensko konzolo, fleksibilnimi priključki in zaščitnim stikalom.	

Odsesovalni alu kanal z režo tip AFA 1200 za osebna vozila (meritve izp. plinov), kombinirana vozila in manjša tovorna vozila

Št. izdelka	Opis	Skica
020-401	**6m odsesovalni kanal z režo AFA 1200** • odsesovalni alu. kanal z režo, preseka 200 cm^2, z neoprensko tesnilno režo V-oblike, temp. obstojno do +150°C (komplet s spojnimi elementi, končnimi pokrovi, odcepom za ventilator, ...). • odsesovalni voziček tip AFA 1200 z maks. pretokom V_{MAX}=1200m^3/h, z dvakrat vležajenemi plastičnimi koleščki • visoko fleksibilna odsesovalna cev za izpušne pline ø150mm, L= 5m, temp. obstojna +180°C, odporna na agresivne kemikalije izpušnih plinov, olja in goriva. • odsesovalni ventilator AFA 16; 1,2kW s stensko konzolo, fleksibilnimi priključki in zaščitnim stikalom.	
020-402	**9m odsesovalni kanal z režo AFA 1200** • odsesovalni alu. kanal z režo, preseka 200 cm^2, z neoprensko tesnilno režo V-oblike, temp. obstojno do +150°C (komplet s spojnimi elementi, končnimi pokrovi, odcepom za ventilator, ...). • odsesovalni voziček tip AFA 1200 z maks. pretokom V_{MAX}=1200m^3/h, z dvakrat vležajenemi plastičnimi koleščki • visoko fleksibilna odsesovalna cev za izpušne pline ø150mm, L= 5m, temp. obstojna +180°C, odporna na agresivne kemikalije izpušnih plinov, olja in goriva. • odsesovalni ventilator AFA 16; 1,2kW s stensko konzolo, fleksibilnimi priključki in zaščitnim stikalom.	
020-403	**12m odsesovalni kanal z režo AFA 1200** • odsesovalni alu. kanal z režo, preseka 200 cm^2, z neoprensko tesnilno režo V-oblike, temp. obstojno do +150°C (komplet s spojnimi elementi, končnimi pokrovi, odcepom za ventilator, ...). • odsesovalni voziček tip AFA 1200 z maks. pretokom V_{MAX}=1200m^3/h, z dvakrat vležajenemi plastičnimi koleščki • visoko fleksibilna odsesovalna cev za izpušne pline ø150mm, L= 5m, temp. obstojna +180°C, odporna na agresivne kemikalije izpušnih plinov, olja in goriva. • odsesovalni ventilator AFA 16; 1,2kW s stensko konzolo, fleksibilnimi priključki in zaščitnim stikalom.	

Odsesovalni alu kanal z režo tip AFA 1200 za osebna vozila (meritve izp. plinov), kombinirana vozila in manjša tovorna vozila

Št. izdelka	Opis	Skica
020-404	**15m odsesovalni kanal z režo AFA 1200** • odsesovalni alu. kanal z režo, preseka 200 cm^2, z neoprensko tesnilno režo V-oblike, temp. obstojno do +150°C (komplet s spojnimi elementi, končnimi pokrovi, odcepom za ventilator, ...). • odsesovalni voziček tip AFA 1200 z maks. pretokom V_{MAX}=1200m^3/h, z dvakrat vležajenemi plastičnimi koleščki • visoko fleksibilna odsesovalna cev za izpušne pline ø150mm, L= 5m, temp. obstojna +180°C, odporna na agresivne kemikalije izpušnih plinov, olja in goriva. • odsesovalni ventilator AFA 16; 1,2kW s stensko konzolo, fleksibilnimi priključki in zaščitnim stikalom.	
020-405	**18m odsesovalni kanal z režo AFA 1200** • odsesovalni alu. kanal z režo, preseka 200 cm^2, z neoprensko tesnilno režo V-oblike, temp. obstojno do +150°C (komplet s spojnimi elementi, končnimi pokrovi, odcepom za ventilator, ...). • odsesovalni voziček tip AFA 1200 z maks. pretokom V_{MAX}=1200m^3/h, z dvakrat vležajenemi plastičnimi koleščki • visoko fleksibilna odsesovalna cev za izpušne pline ø150mm, L= 5m, temp. obstojna +180°C, odporna na agresivne kemikalije izpušnih plinov, olja in goriva. • odsesovalni ventilator AFA NO 38; 1,5kW s stensko konzolo, fleksibilnimi priključki in zaščitnim stikalom.	
020-406	**18m odsesovalni kanal z režo AFA 1200** • odsesovalni alu. kanal z režo, preseka 200 cm^2, z neoprensko tesnilno režo V-oblike, temp. obstojno do +150°C (komplet s spojnimi elementi, končnimi pokrovi, odcepom za ventilator, ...). • 2 x odsesovalni voziček tip AFA 1200 z maks. pretokom V_{MAX}=1200m^3/h, z dvakrat vležajenemi plastičnimi koleščki • 2 x visoko fleksibilna odsesovalna cev za izpušne pline ø150mm, L= 5m, temp. obstojna +180°C, odporna na agresivne kemikalije izpušnih plinov, olja in goriva. • odsesovalni ventilator AFA NO 38; 1,5kW s stensko konzolo, fleksibilnimi priključki in zaščitnim stikalom.	

Odsesovalni alu kanal z režo tip AFA 2000 za tovorna vozila

Št. izdelka	Opis	Skica
100-401	**6m odsesovalni kanal z režo AFA 2000** • odsesovalni alu. kanal z režo, preseka 290 cm^2, z neoprensko tesnilno režo V-oblike, temp. obstojno do +150°C (komplet s spojnimi elementi, končnimi pokrovi, odcepom za ventilator, ...). • odsesovalni voziček tip AFA 2000 z maks. pretokom V_{MAX}=1200m^3/h, z dvakrat vležajenemi plastičnimi koleščki • visoko fleksibilna odsesovalna cev za izpušne pline ø150mm, L= 5m, temp. obstojna +180°C, odporna na agresivne kemikalije izpušnih plinov, olja in goriva. • odsesovalni ventilator AFA 16; 1,2kW s stensko konzolo, fleksibilnimi priključki in zaščitnim stikalom.	
100-402	**9m odsesovalni kanal z režo AFA 2000** • odsesovalni alu. kanal z režo, preseka 290 cm^2, z neoprensko tesnilno režo V-oblike, temp. obstojno do +150°C (komplet s spojnimi elementi, končnimi pokrovi, odcepom za ventilator, ...). • odsesovalni voziček tip AFA 2000 z maks. pretokom V_{MAX}=1200m^3/h, z dvakrat vležajenemi plastičnimi koleščki • visoko fleksibilna odsesovalna cev za izpušne pline ø150mm, L= 5m, temp. obstojna +180°C, odporna na agresivne kemikalije izpušnih plinov, olja in goriva. • odsesovalni ventilator AFA 16; 1,2kW s stensko konzolo, fleksibilnimi priključki in zaščitnim stikalom.	
100-403	**12m odsesovalni kanal z režo AFA 2000** • odsesovalni alu. kanal z režo, preseka 290 cm^2, z neoprensko tesnilno režo V-oblike, temp. obstojno do +150°C (komplet s spojnimi elementi, končnimi pokrovi, odcepom za ventilator, ...). • odsesovalni voziček tip AFA 2000 z maks. pretokom V_{MAX}=1200m^3/h, z dvakrat vležajenemi plastičnimi koleščki • visoko fleksibilna odsesovalna cev za izpušne pline ø150mm, L= 5m, temp. obstojna +180°C, odporna na agresivne kemikalije izpušnih plinov, olja in goriva. • odsesovalni ventilator AFA 16; 1,2kW s stensko konzolo, fleksibilnimi priključki in zaščitnim stikalom.	

Odsesovalni alu kanal z režo tip AFA 2000 za tovorna vozila

Št. izdelka	Opis	Skica
100-404	**12m odsesovalni kanal z režo AFA 2000** • odsesovalni alu. kanal z režo, preseka 290 cm^2, z neoprensko tesnilno režo V-oblike, temp. obstojno do +150°C (komplet s spojnimi elementi, končnimi pokrovi, odcepom za ventilator, ...). • 2 x odsesovalni voziček tip AFA 2000 z maks. pretokom V_{MAX}=1200m^3/h, z dvakrat vležajenemi plastičnimi koleščki • 2 x visoko fleksibilna odsesovalna cev za izpušne pline ø150mm, L= 5m, temp. obstojna +180°C, odporna na agresivne kemikalije izpušnih plinov, olja in goriva. • odsesovalni ventilator AFA NO 38; 1,5kW s stensko konzolo, fleksibilnimi priključki in zaščitnim stikalom.	
100-405	**18m odsesovalni kanal z režo AFA 2000** • odsesovalni alu. kanal z režo, preseka 290 cm^2, z neoprensko tesnilno režo V-oblike, temp. obstojno do +150°C (komplet s spojnimi elementi, končnimi pokrovi, odcepom za ventilator, ...). • odsesovalni voziček tip AFA 2000 z maks. pretokom V_{MAX}=1200m^3/h, z dvakrat vležajenemi plastičnimi koleščki • visoko fleksibilna odsesovalna cev za izpušne pline ø150mm, L= 5m, temp. obstojna +180°C, odporna na agresivne kemikalije izpušnih plinov, olja in goriva. • odsesovalni ventilator AFA NO 38; 1,5kW s stensko konzolo, fleksibilnimi priključki in zaščitnim stikalom.	
100-406	**18m odsesovalni kanal z režo AFA 2000** • odsesovalni alu. kanal z režo, preseka 290 cm^2, z neoprensko tesnilno režo V-oblike, temp. obstojno do +150°C (komplet s spojnimi elementi, končnimi pokrovi, odcepom za ventilator, ...). • 2 x odsesovalni voziček tip AFA 2000 z maks. pretokom V_{MAX}=1200m^3/h, z dvakrat vležajenemi plastičnimi koleščki • 2 x visoko fleksibilna odsesovalna cev za izpušne pline ø150mm, L= 5m, temp. obstojna +180°C, odporna na agresivne kemikalije izpušnih plinov, olja in goriva. • odsesovalni ventilator AFA NO 38; 1,5kW s stensko konzolo, fleksibilnimi priključki in zaščitnim stikalom.	

Odsesovalne naprave
Meritve izpušnih plinov

PICHLER & CO d.o.o.
PREZRAČEVALNI SISTEMI
http://www.pichler-co.si; e-mail:pichler@pichler-co.si

Kompaktna odsesovalna naprava za meritve izpušnih plinov za osebna vozila

Pretok: 1200 m³/h na lijaku

Komplet vsebuje:

- Ventilator AFA 12; 0,84kW; 1,8A; 230/400V
  sesalni nastavek ø 150mm
  tlačni nastavek ø 160mm
  stenska pritrditev.
- Fleksibilni priključek ø 150mm.
- Žaščitno stikalo motorja 1,6 – 2,4A.
- Izpušna odvodna cev ø 150mm, L=5m, temperaturno obstojna do +180°C, odporna na vse agresivne kemikalije izpušnih plinov, prav tako na vsa olja in goriva.
- Odsesovalni lijak iz plastične mase, zelo robusten, višinsko nastavljiv od 130 – 500mm komplet s stativom.

Naprava je primerna za lastno montažo in je po montaži takoj pripravljena za uporabo.

Art.: 1995-000

Kompaktna odsesovalna naprava za meritve izpušnih plinov za tovorna vozila

Pretok: 2400 m³/h na lijaku

Komplet vsebuje:

- Ventilator AFA 2,2kW; 4,65A; 230/400V
  sesalni nastavek ø 200mm
  tlačni nastavek ø 200mm
  stenska pritrditev.
- Fleksibilni priključek ø 200mm.
- Žaščitno stikalo motorja 4,0 – 6,0A.
- Izpušna odvodna cev ø 200mm, L=5m, temperaturno obstojna do +180°C, odporna na vse agresivne kemikalije izpušnih plinov, prav tako na vsa olja in goriva.
- Odsesovalni lijak iz plastične mase, zelo robusten, višinsko nastavljiv od 130 – 500mm komplet s stativom.

Naprava je primerna za lastno montažo in je po montaži takoj pripravljena za uporabo.

Art.: 1996-000

Odsesovalni lijak

za meritve izpušnih plinov

Za osebna vozila	Za tovorna vozila
Visokokvaliteten odsesovalni lijak za odvod izpušnih plinov med meritvami izp. plinov. Višinsko nastavljiv od 100 do 500 mm Komplet s stativom B X H = 300 x 200 mm Priklop cevi ∅ 150 mm	Visokokvaliteten odsesovalni lijak za odvod izpušnih plinov med meritvami izp. plinov. Višinsko nastavljiv od 100 do 500 mm Komplet s stativom B X H = 300 x 200 mm Priklop cevi ∅ 200 mm
Plastična izvedba – robustna izvedba **1100-150**	**Plastična izvedba** – robustna izvedba **1100-200**
Nerjaveča izvedba – za višje temperature **1100-150E**	**Nerjaveča izvedba** – za višje temperature **1100-200E**
Izvedba s koleščki – robustna izvedba **1100-150F**	**Izvedba s koleščki** – robustna izvedba **1100-200F**

Mobilno odsesovanje

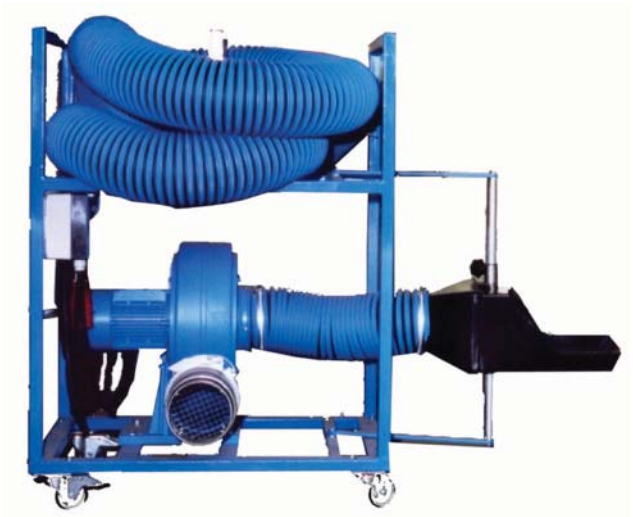

Mobilni odsesovalni sistem za izpušne pline.

- Kompletno zmontiran na stabilnem vozičku s kolesi in zavoro
- Ventilator 0,85 kW (os. vozila) ali 1,5 kW (tov. vozila), 400V, montiran na gumi amortizerjih, s sesalnim in tlačnim nastavkom, zaščitnim stikalom motorja in 5m priključnega kabla.
- Odsesovalni lijak 200 x 300mm, višinsko in bočno nastavljiv.
- Izpušna odvodna cev ø150 (os. vozila) ali ø200 (tov. vozila), temperaturno obstojna do +180°C, odporna na vse agresivne kemikalije izpušnih plinov, prav tako na vsa olja in goriva.

Izvedba za osebna vozila
Pretok: 1200 m³/h
Št. Art.: - 1120-010

Izvedba za tovorna vozila
Pretok: 2400 m³/h
Št. Art.: - 1120-020

Talno odsesavanje

Talno odsesovanje

Št. izdelka	Opis	Skica
080-000	**Talni pokrov za osebna vozila** Popolnoma povozen talni pokrov iz jeklene litine z ovalno odprtino in talnimi sidri za vlitje v tlak. Vrtljivi pokrov iz jeklene litine. Protizdrsna rebra za vloženje odsesovalnih cevi tip: NEO/TU. Vgradnja se izvrši direktno na objektu pred vlivanjem tlakov.	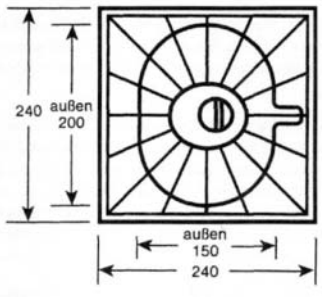
090-000	**Talni pokrov za tovorna vozola** Popolnoma povozen talni pokrov iz jeklene litine z ovalno odprtino in vlitimi talnimi sidri za vlitje v tlak. Vrtljivi pokrov iz jeklene litine. Protizdrsna rebra za vloženje odsesovalnih cevi tip: NEO/TU. Vgradnja se izvrši direktno na objektu pred vlivanjem tlakov.	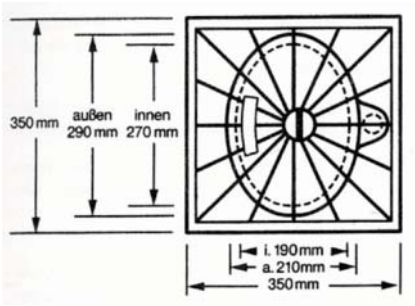
080-001	**Priključno koleno 45°** Primerno za talni pokrov za osebna vozila, za priklop na zbirni kanal. Priklop ∅ 150 mm Odporno na korozijo in agresivne medije. Vgradnja se izvrši direktno na objektu pred vlivanjem tlakov.	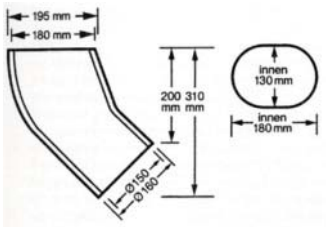
090-001	**Priključno koleno 45°** Primerno za talni pokrov za tovorna vozila, za priklop na zbirni kanal. Priklop ∅ 200 mm Jekleno, barvano. Vgradnja se izvrši direktno na objektu pred vlivanjem tlakov.	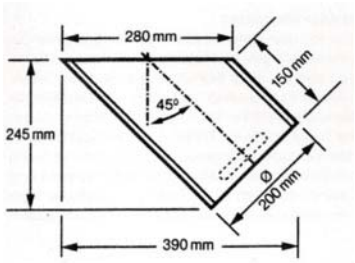

Št. izdelka	Opis	Skica
073-100 073-125 073-150 073-200	**Priključno koleno** Za odsesovalno cev, horizontalen priključek z ročajem, primerno za priključitev na talni pokrov. dim. ϕ 100 dim. ϕ 125 dim. ϕ 150 dim. ϕ 200 V primeru, da talni pokrovi niso dobavljeni pri nas, nam prosimo posredujte dimenzije, da Vam lahko izdelamo ponudbo primernega priključnega kolena.	
074-000	**Zrakotesni pokrov jaška** Z vgradnim okvirjem za zbirni jašek kondenzata. Dimenzije 600 x 600 Pohodno Pokrov iz narebrene pločevine, z zrakotesnim tesnilom, vgradni okvir s talnimi sidri za vlitje v tlak.	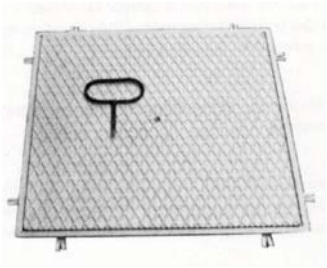

Talni priključek s cevjo za osebna vozila

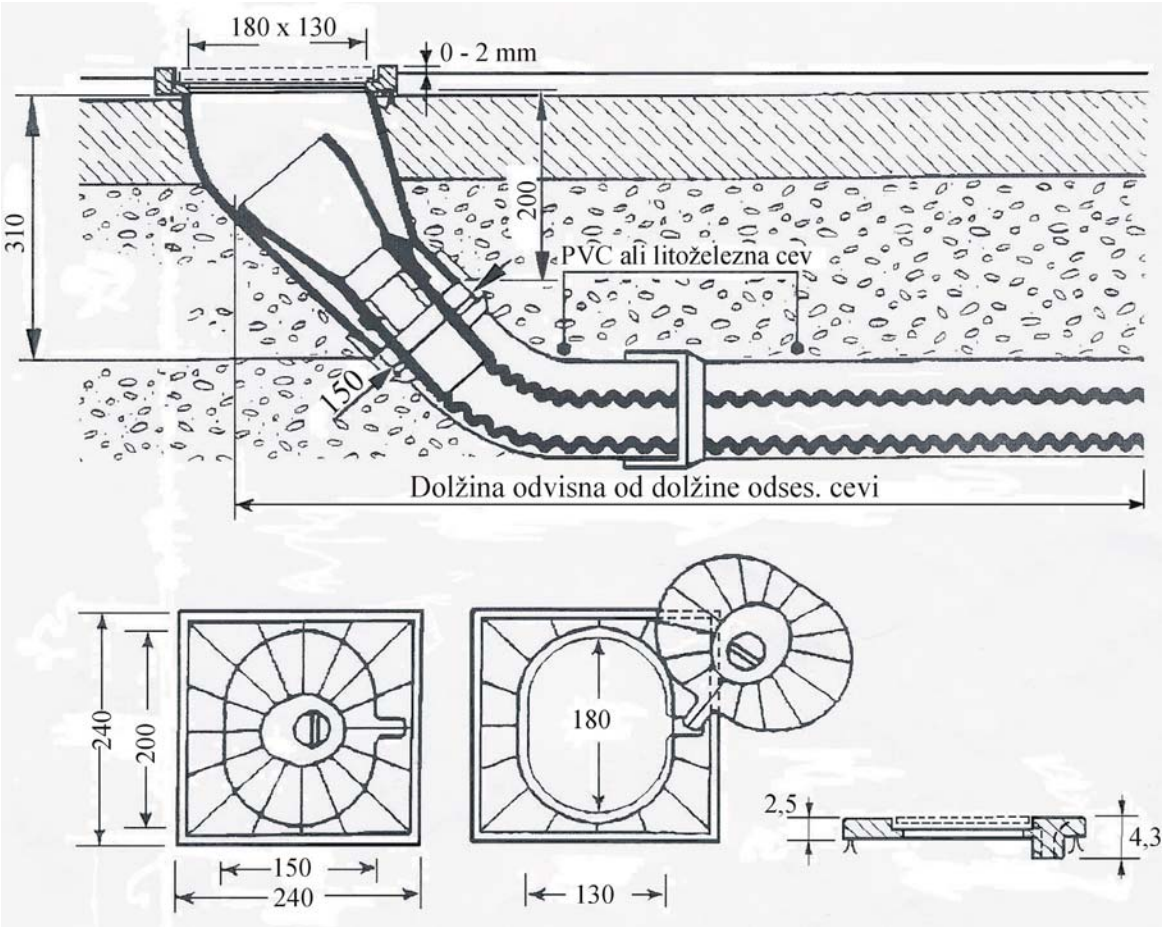

Popolnoma povozen talni pokrov iz jeklene litine z ovalno odprtino 180x130mm in talnimi sidri za vlitje v tlak. Vrtljivi pokrov iz jeklene litine. Protizdrsna rebra za vloženje odsesovalnih cevi tip: NEO/TU. Vgradnja se izvrši direktno na objektu pred vlivanjem tlakov.

Talni priključek s cevjo za tovorna vozila

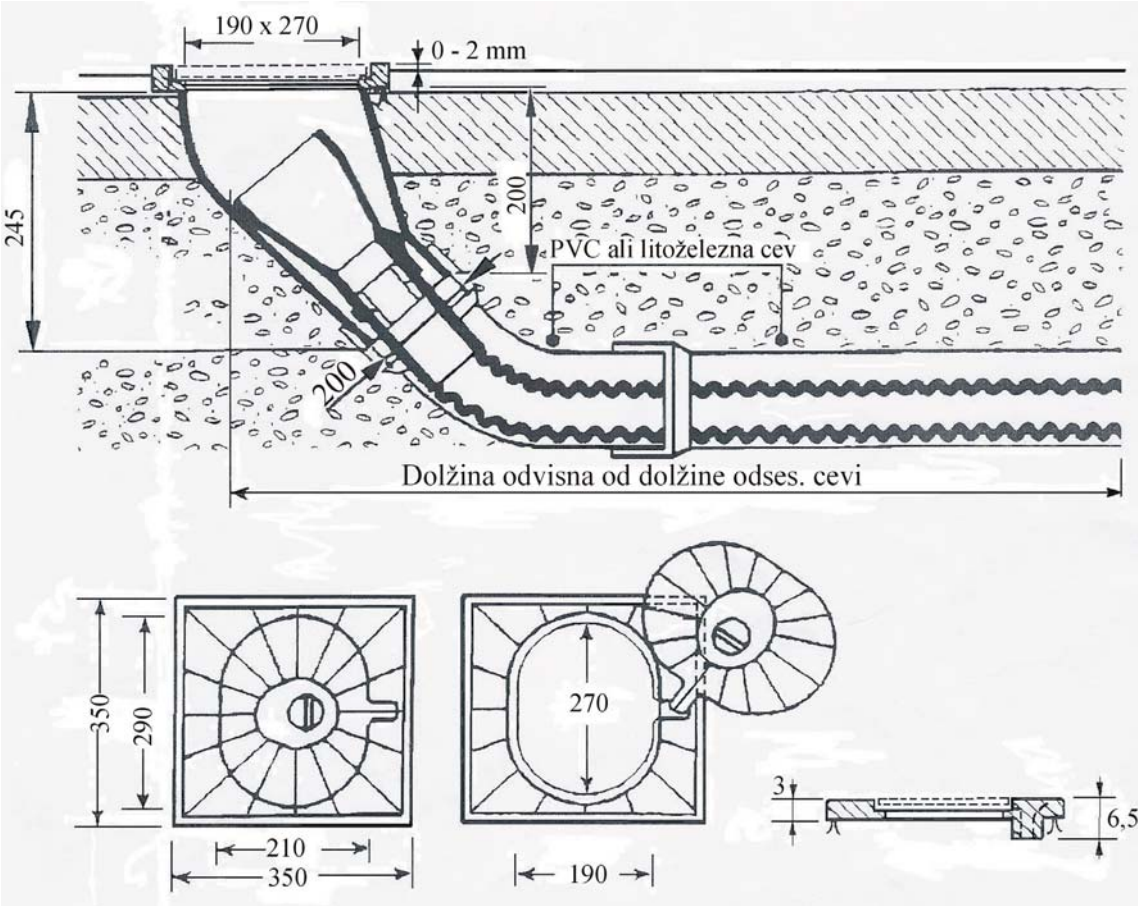

Popolnoma povozen talni pokrov iz jeklene litine z ovalno odprtino 270x190mm in talnimi sidri za vlitje v tlak. Vrtljivi pokrov iz jeklene litine. Protizdrsna rebra za vloženje odsesovalnih cevi tip: NEO/TU. Vgradnja se izvrši direktno na objektu pred vlivanjem tlakov.

Shematski prikaz postavitve talnih pokrovov

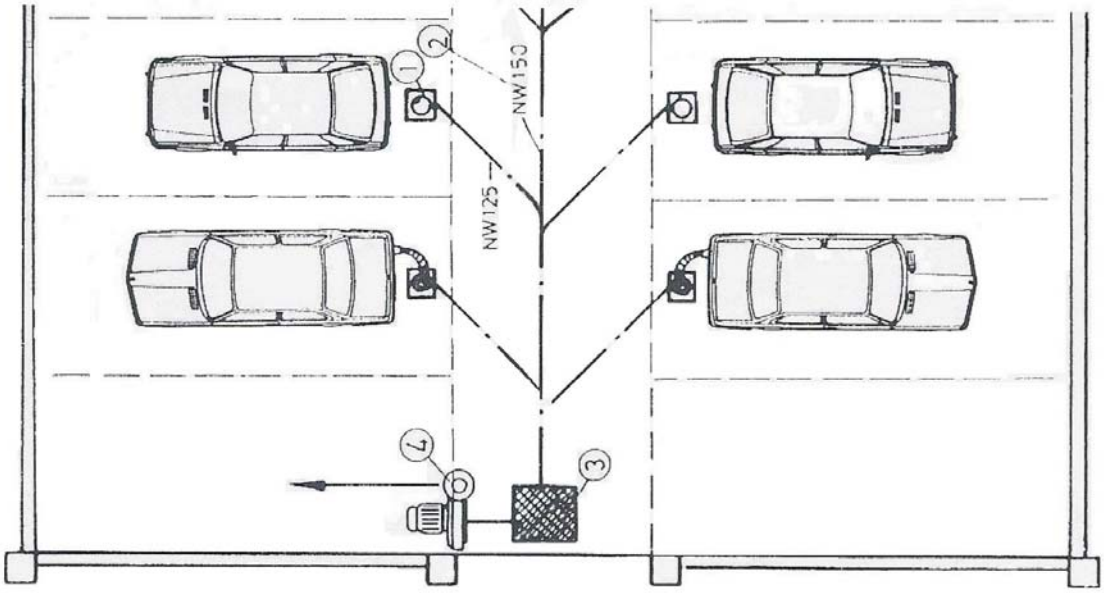

① Talni priključek
② Zbiralna cev
③ Talni pokrov jaška
④ Odvodni ventilator

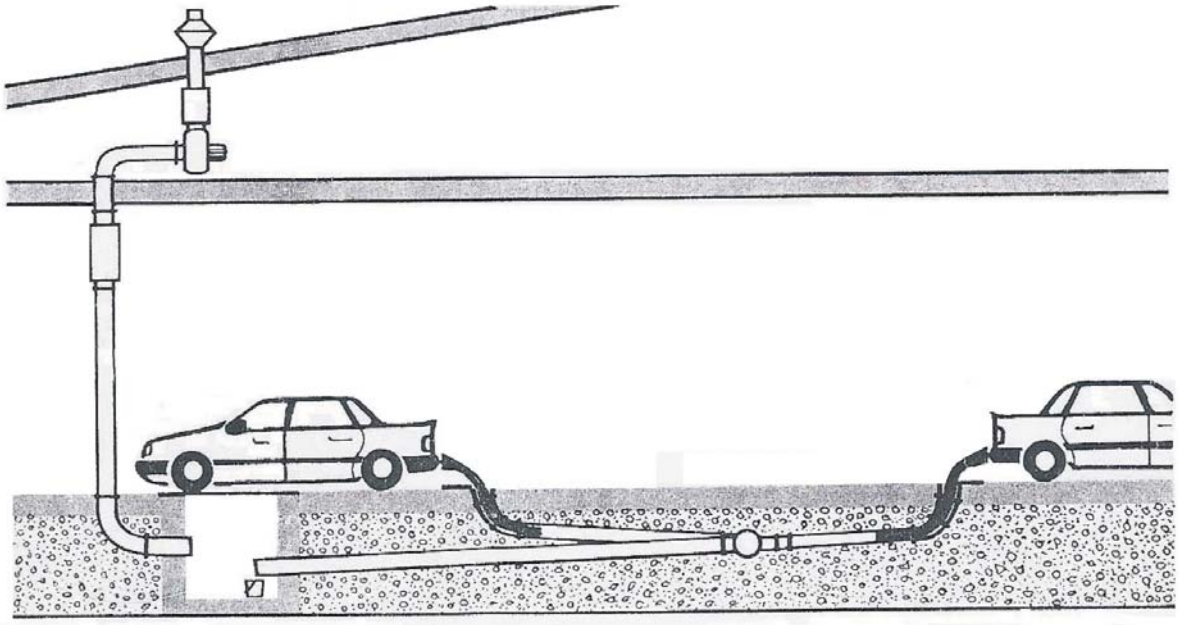

Shematski prikaz jaška z zrakotesnim pokrovom 600 x 600mm

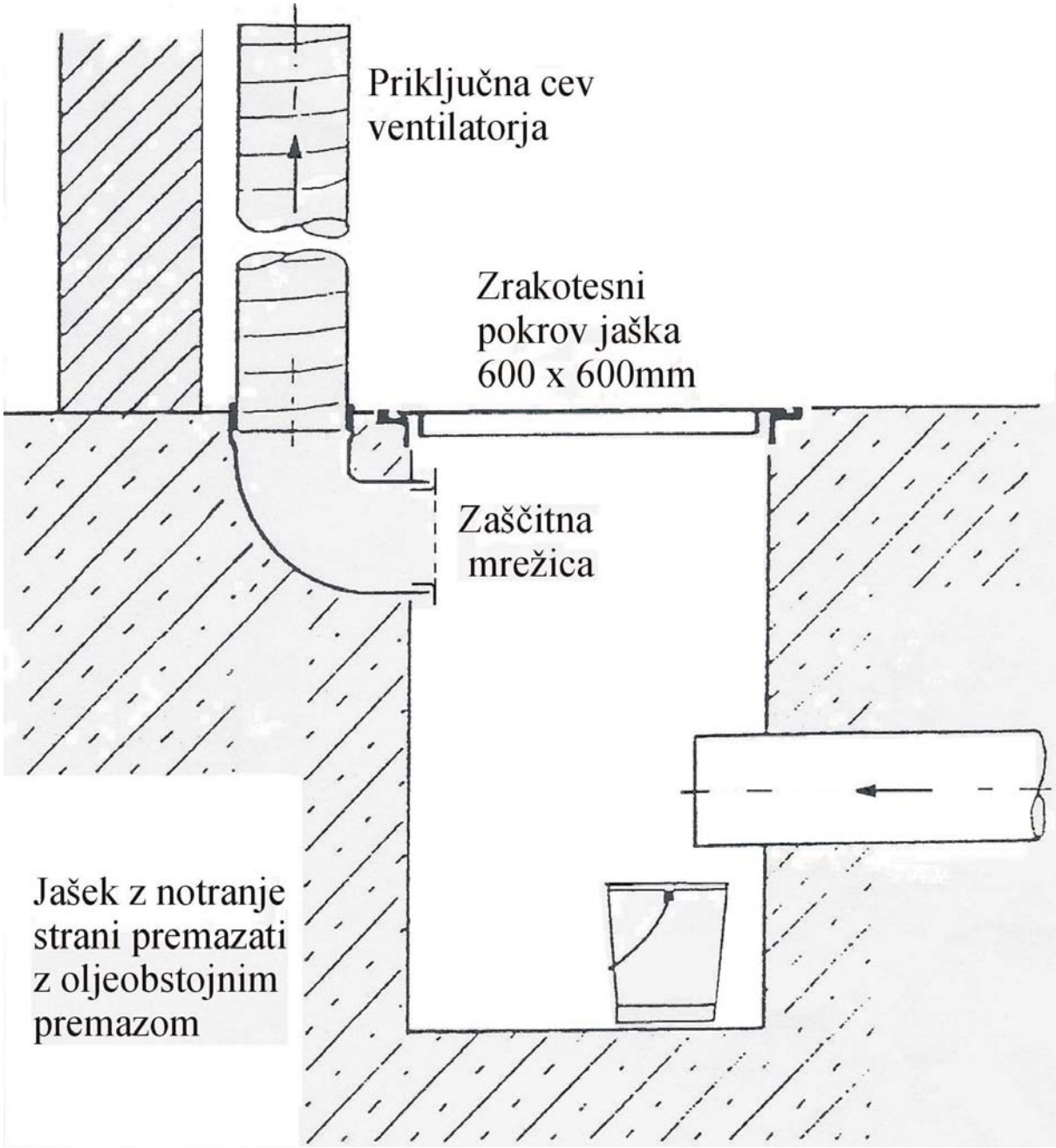

Zbirno cev položimo v smeri jaška s padcem 1%.

V klasičnih delavnicah lahko uporabimo navadno PVC cev.

V večjih servisih uporabimo litoželezne cevi.

Obdelava karoserije

Odsesavanje varilnih plinov in prahu
Mobilna odsesovalna naprava

Odsesovanje varilnih plinov

Opis	Št. izdelka	Skica
Odsesovalna roka Tip AFAflex Za krajše razdalje • V stabilni, lahko gibljivi izvedbi s paralelogramskimi vzvodi in vzmetmi. • Posebno optimiran lijak z držajem in zaporno loputo, odsesovalna cev ϕ 160mm iz negorljivega PVC. • Pritrdilna konzola za priklop odses. roke in protiprirobnica za priklop ventilatorja. • Primerna za priklop na centralno napravo.	Izvedba z roko dolžine 2 m 528-200 Izvedba z roko dolžine 3 m 525-300 Izvedba z roko dolžine 4 m 528-400	
Odsesovalna roka Tip AFAflex Za krajše razdalje, enako kot zgoraj, vendar: • Kot kompletna enota z ventilatorjem 0,37 kW, max. 1300 m³/h • Vrtljiva prirobnica • Na kombinirani konzoli za odses. cev in ventilator • Enostavna montaža	Izvedba z roko dolžine 3 m 529-300 Izvedba z roko dolžine 4 m 529-400	
Odsesovalna roka Tip AFAflex Maxi Za večje razdalje • V stabilni, lahko gibljivi izvedbi s paralelogramskimi vzvodi in vzmetmi. • Posebno optimiran lijak z držajem in zaporno loputo, odsesovalna cev ϕ 160mm iz negorljivega PVC. • Povezana z vležajeno horizontalno konzolo. • Pritrdilna konzola za priklop odses. roke in protiprirobnica za priklop ventilatorja. • Primerna za priklop na centralno napravo.	Skupna dolžina roke: 5 m 529-050 Skupna dolžina roke: 6 m 529-060 Skupna dolžina roke: 7 m 529-070 Skupna dolžina roke: 8 m 529-080	
Odsesovalna roka Tip AFAflex Maxi Za večje razdalje enako kot zgoraj, vendar: • Kot kompletna enota z ventilatorjem 0,75 kW, max. 2100 m³/h • Vrtljiva prirobnica • Na kombinirani konzoli za odses. cev in ventilator • Enostavna montaža	Skupna dolžina roke: 5 m 529-005 Skupna dolžina roke: 6 m 529-006 Skupna dolžina roke: 7 m 529-007 Skupna dolžina roke: 8 m 529-008	
Odsesovalna roka z zunaj ležečim paralelogramom • Nobenih zožitev cevi na pregibih • Visoka možnost stabiliziranja roke. • Možna uporaba z odsesovalnim kanalom z režo Dodatna oprema: Aluminijasta vrtljiva prirobnica 515-001 Stenska konzola za vrtljivo prirobnico 515-000	Izvedba z roko dolžine 2 m 523-200 Izvedba z roko dolžine 3 m 523-300 Izvedba z roko dolžine 4 m 523-400	

Mobilna odsesovalna naprava

Mobilni mehanski filter za odsesovanje varilnih plinov
kot kompletna enota

Ohišje iz lakirane pločevine RAL 5015, ventilator 220/240 V; 0,75 kW - 2100 m³/h – prosto sesanje, 1200 m³/h na lijaku. Predfilter iz aluminija. Mikrofini patronski filter, filtracija > 99%. Površina filtra 2 x 7 = 14 m². Vgrajena vrtljiva prirobnica za odsesovalno roko.
Komplet pripravljeno za el. priklop z Euro – Šuko vtikačem.

Odsesovalna roka v stabilni, lahko gibljivi izvedbi
s paralelogramskimi vzvodi in vzmetmi. Posebno optimiran lijak z držajem in zaporno loputo, odsesovalna cev ϕ 160mm iz negorljivega PVC, dolžine 2 ali 3 m.

Izvedba z 2 m dolgo odses. roko
600-701

Izvedba z 3 m dolgo odses. roko
600-702

- **Izmenljivi patronski filtri (menjava 1-2 x na leto, v nekaj minutah)**
- **Visoka stopnja izločanja delcev**
- **Lahko gibljiva naprava zaradi posebnih lahkotekočih koles**

Odsesovalne cevi, klešča, pribor

Odsesovalne cevi, izpušni nastavki in klešča, pribor

Odsesovalna cev Tip: TRE, TRS Visokoodporna fleksibilna odsesovalna cev iz plastične mase s PVC (**TRE**) ali jekleno (**TRS**) spiralo, odporna na obrabo, barva RAL 5015, odporna na vse agresivne kemikalije izpušnih plinov, vsa olja in goriva. Temperaturno obstojna do +180° C. Max. dolžina do 20m.	**PVC spirala: TRE** ∅ 75 964-075 ∅ 100 964-100 ∅ 125 964-125 ∅ 150 964-150 ∅ 160 964-160 **Jeklena spirala: TRS** ∅ 75 963-075 ∅ 100 963-100 ∅ 125 963-125 ∅ 150 963-150 ∅ 200 963-200	
Odsesovalna cev Tip: NEO Popolnoma povozna fleksibilna gumijasta cev, enostransko ojačana za vstavitev v talni pokrov, temperaturno obstojna do +250° C, z gladko notranjo površino brez spirale. Uporabna pri talnem odsesovanju. Dolžine: 2,5m; 5m; 7,5m; 10m.	∅ 51 971-050 ∅ 63 971-065 ∅ 76 971-075 ∅ 102 971-100 ∅ 127 971-125 ∅ 152 971-150	
Odsesovalna cev Tip: HT-180 Visokoodporna fleksibilna odsesovalna cev vzdolžni šivana, z majhnim zračnim uporon. Cev je izredno lahka in visoko fleksibilna, z všitimi ojačitvenimi traki odpornimi na obrabo. Zaradi dvojnega plašča ekstremno nepropustna za pline. Temperaturno obstojna do +180°C. Dolžine do 10m.	∅ 100 982-100 ∅ 125 982-125 ∅ 150 982-150 ∅ 175 982-175 ∅ 200 982-200	
Odsesovalna cev Tip: HT-300 Visokoodporna fleksibilna odsesovalna cev vzdolžni šivana, z majhnim zračnim uporon. Cev je izredno lahka in visoko fleksibilna, z všitimi ojačitvenimi traki odpornimi na obrabo. Zaradi dvojnega plašča ekstremno nepropustna za pline. Temperaturno obstojna do +300°C. Dolžine do 10m.	∅ 100 972-100 ∅ 125 972-125 ∅ 150 972-150 ∅ 175 972-175 ∅ 200 972-200	

Odsesovalni nastavek s klešči Za enojni in dvojni izpuh z vgrajeno mrežico. Priključni nastavek za cev zasukan 60° navzgor. Dimenzija 155 x 85 za vsa osebna vozila Dimenzija 220 x 120 za vsa kombinirana in tovorna vozila.	**Sesalna odprtina 155x85 mm** ∅ 75 936-075 ∅ 100 936-100 **Sesalna odprtina 220x120 mm** ∅ 100 935-100 ∅ 125 935-125 ∅ 150 935-150	
Odsesovalni nastavek s klešči Za enojni izpuh z vgrajeno mrežico. Izvedba iz neoprena Odgovarja za skoraj vsa tovorna vozila.	**Sesalna odprtina ∅ 170 mm** ∅ 100 934-100 ∅ 125 934-125 ∅ 150 934-150 ∅ 200 934-200	
Odsesovalni nastavek s klešči Za enojni izpuh z vgrajeno mrežico. Izvedba iz Aluminija. Odgovarja za skoraj vsa tovorna vozila.	∅ 100 932-100 ∅ 125 932-125 ∅ 150 932-150 ∅ 200 932-200	
Nastavek za izp. cev Nastavek s posebno odprtino za osebna in tovorna vozila, namenjen za talno odsesovanje izpušnih plinov.	∅ 75 931-075 ∅ 100 931-100 ∅ 125 931-125 ∅ 150 931-150	
Nastavek za izp. cev Nastavek s posebno odprtino za osebna vozila, namenjen za odsesovanje izpušnih plinov za vozila z dvojno izpušno cevjo. Dimenzije odprtine 70 x 110mm	∅ 50 921-050 ∅ 65 921-065 ∅ 75 921-075 ∅ 100 921-100	
Adapter za zgoraj ležeče izp. cevi Iz pocinksne pločevine z držajem, dolžine ca. 2,2m, sesalna odprtina ∅ 250mm, z nastavkom za priklop fleksibilne odsesovalne cevi ∅ 160mm	∅ 160 933-160	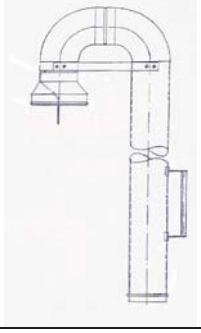

Balanser Z spiralno ovojnico za navijanje jeklene nosilne žice za dvig odsesovalne cevi. Nosilna moč 5 – 11 kg Brez naslona Z naslonom Nosilna moč 8,5 – 15 kg Brez naslona Z naslonom	 Brez naslona 153-030 Z naslonom 153-031 Brez naslona 153-040 Z naslonom 153-041	
Balanser z vzmetnim pogonom Za navijanje jeklene nosilne žice za dvig odsesovalne cevi. Nosilna moč 6 – 8 kg 3m jeklene žice 5m jeklene žice	 3m nosilne žice 153-025 5m nosilne žice 153-026	
Plastično držalo cevi S sponko za pritrditrev na balanser	Za cev ∅ 75 955-075 Za cev ∅ 100 955-100 Za cev ∅ 125 955-125 Za cev ∅ 150 955-150 Za cev ∅ 175 955-175 Za cev ∅ 200 955-200	
Stensko držalo cevi Stensko držalo cevi iz aluminija za premere cevi od 125 do 200mm	do ∅ 125 902-125 do ∅ 200 902-200	

Ne puščajte cevi ležati naokrog

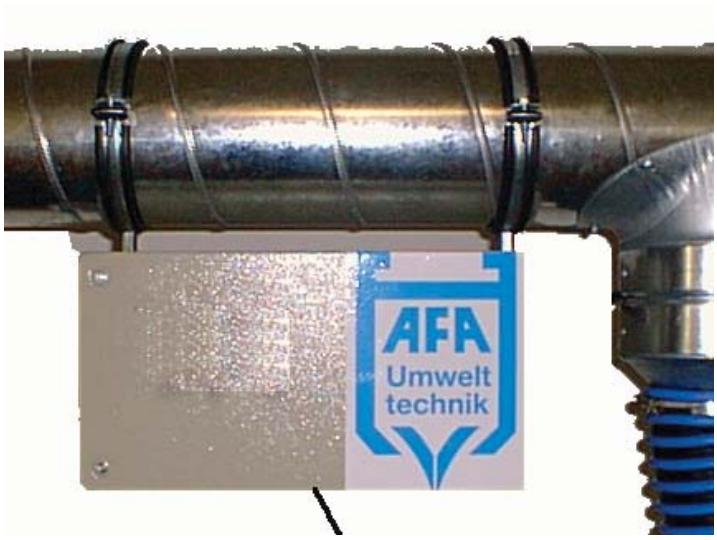

Motorno navijalo

Sestavljeno iz pocinkanega ohišja, navijalnega motorja z navijalom jeklene vrvi, končnimi stikali, transformatorjem, viseči ali stenski posluževalnik, obešali za hitro montažo, 5m priključnega kabla z el. vtikačem.

Št. izdelka 252-000

Sesalni nastavek za dva izpuha

Sesalni nastavek

Št. Art. 907-100

- **Hlačni element – varjen iz Al, Priključki ∅ 100 – 100 – 100**
- **2 kos odvodna cev ∅ 100, s PVC spiralo, L = 1,0 m temp. obstojna do +180°C. odporna na izpušne pline, vsa olja in goriva**
- **2 kos vpenjalne klešče, primerne za skoraj vse izp. lonce za osebna vozila z dvema izpuhoma**
- **Dobavljivo kot kompl. enota z vsem potrebnim priborom**

AFA SAFE connect
za gasilska in ostala intervencijska vozila

PICHLER & CO d.o.o.
PREZRAČEVALNI SISTEMI
http://www.pichler-co.si; e-mail:pichler@pichler-co.si

AFA SAFEconnect.

Nov varnostni sistem odsesovanja za intervencijska vozila.

- Odsesovanje od stoječega stanja vozila do izhoda iz hale
- Vodilo odsesovalnega kanala tesno ob vozilu
- Avtomatski odklop od vozila
- Integrirano dodatno samodejno varnosno snetje cevi v sili
- Manualno snetje cevi v vsakem položaju vozila
- Nobenih električnih in magnetnih polj v bližini vozila

Enostavno in sigurno:

Rešitev.

Enostaven priklop.

Pripravljeno za odsesovanje.

Radialni ventilatorji
- alu lito ohišje
- ohišje iz jeklene pločevine

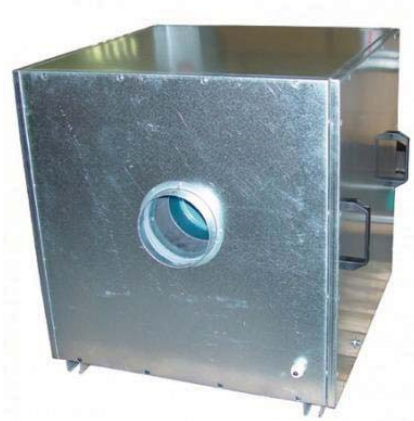

Ventilatorji za odsesovanje izpušnih plinov – lito Al ohišje

Št. izdelka	Opis	Skica
810-012	**Ventilator tip AFA 12** Aluminijasto ohišje Tekalno kolo iz Al V_{MAX} = 1600 m^3/h; H_{MAX} = 1500 Pa 0,85 kW; 1,9A; IP 54 230/400V; 50Hz 852-160 Tlačni nastavek ø160 584-160 Sesalni nastavek ø160 863-160 Elastični priključek ø160 864-002 Gumi amortizerji Vel. 2 (komp=4kos) 855-033 Stenska konzola 870-030 Zaščitno stikalo 1,6-2,4A	
810-016	**Ventilator tip AFA 16** Aluminijasto ohišje Tekalno kolo iz Al V_{MAX} = 2200 m^3/h; H_{MAX} = 1700 Pa 1,2 kW; 3,5A; IP 54 230/400V; 50Hz 852-160 Tlačni nastavek ø160 584-160 Sesalni nastavek ø160 863-160 Elastični priključek ø160 864-002 Gumi amortizerji Vel. 2 (komp=4kos) 855-038 Stenska konzola 870-040 Zaščitno stikalo 2,4-4,0A	
810-031	**Ventilator tip AFA 31** Aluminijasto ohišje Tekalno kolo iz Al V_{MAX} = 3200 m^3/h; H_{MAX} = 2400 Pa 2,4 kW; 4,55A; IP 54 230/400V; 50Hz 852-200 Tlačni nastavek ø200 584-200 Sesalni nastavek ø200 863-200 Elastični priključek ø200 864-002 Gumi amortizerji Vel. 2 (komp=4kos) 855-090 Stenska konzola 870-050 Zaščitno stikalo 4,0-6,0A	

Št. izdelka	Opis	Skica
810-038	**Ventilator tip NO 38** Aluminijasto ohišje Tekalno kolo iz Al V_{MAX} = 1900 m^3/h; H_{MAX} = 2900 Pa 1,5 kW; 3,5A; IP 54 230/400V; 50Hz 852-160 Tlačni nastavek ø160 584-160 Sesalni nastavek ø160 863-160 Elastični priključek ø160 864-002 Gumi amortizerji Vel. 2 (komp=4kos) 855-038 Stenska konzola 870-040 Zaščitno stikalo 2,4-4,0A	

Ventilatorji za odsesovanje izpušnih plinov – ohišje iz jeklene pločevine

Št. izdelka	Opis	Skica
820-250	**Ventilator tip FEF 250** Ohišje iz pocinkane jeklene pločevine Varjeno tekalno kolo z nazaj zakrivljenimi lopaticami V_{MAX} = 4200 m^3/h; H_{MAX} = 1700 Pa 1,5 kW; 3,5A; IP 54 230/400V; 50Hz 850-250 Tlačni nastavek ø250 583-250 Sesalni nastavek ø250 863-250 Elastični priključek ø250 864-002 Gumi amortizerji Vel. 2 (komp=4kos) 855-250 Stenska konzola 870-040 Zaščitno stikalo 2,4-4,0A	
820-315	**Ventilator tip FEF 315** Ohišje iz pocinkane jeklene pločevine Varjeno tekalno kolo z nazaj zakrivljenimi lopaticami V_{MAX} = 7000 m^3/h; H_{MAX} = 2200 Pa 3,0 kW; 6,5A; IP 54 230/400V; 50Hz 850-315 Tlačni nastavek ø315 583-315 Sesalni nastavek ø315 863-315 Elastični priključek ø315 864-002 Gumi amortizerji Vel. 2 (komp=4kos) 855-315 Stenska konzola 870-040 Zaščitno stikalo 2,4-4,0A	

Št. izdelka	Opis	Skica
820-355	**Ventilator tip FEF 355** Ohišje iz pocinkane jeklene pločevine Varjeno tekalno kolo z nazaj zakrivljenimi lopaticami V_{MAX} = 8000 m^3/h; H_{MAX} = 2800 Pa 4,0 kW; 8,5A; IP 54 230/400V; 50Hz 850-355 Tlačni nastavek ø355 583-356 Sesalni nastavek ø355 863-355 Elastični priključek ø355 864-002 Gumi amortizerji Vel. 2 (komp=4kos) 855-355 Stenska konzola 870-040 Zaščitno stikalo 2,4-4,0A	
820-400	**Ventilator tip FEF 400** Ohišje iz pocinkane jeklene pločevine Varjeno tekalno kolo z nazaj zakrivljenimi lopaticami V_{MAX} = 11.000 m^3/h; H_{MAX} = 2400 Pa 7,5 kW; 15,5A; IP 54 230/400V; 50Hz 850-400 Tlačni nastavek ø400 583-401 Sesalni nastavek ø400 863-400 Elastični priključek ø400 864-002 Gumi amortizerji Vel. 2 (komp=4kos) 855-400 Stenska konzola 870-070 Zaščitno stikalo 10,0-16,0A	

Zvočno izolirano ohišje za ventilatorje

Št. izdelka	Opis	Skica
	Zvočno izolirano ohišje Ohišje toplotno in zvočno izolirano za ventilatorje z revizijskimi vratci. Pocinkana izvedba 890-080 tip WN 80 890-100 tip WN 100 890-125 tip WN 125 890-000 Montažni pribor primeren za vsa ohišja	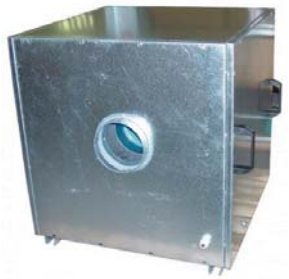

Dodatna oprema za ventilatorje

Št. izdelka	Opis	Skica
	Tlačni nastavek	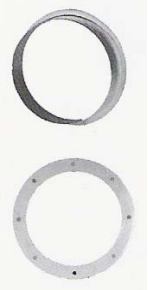
850-200	Za ventilator FEF 250 ø200	
850-250	Za ventilator FEF 250 ø250	
850-251	Za ventilator FEF 315 ø250	
850-315	Za ventilator FEF 315 ø315	
850-317	Za ventilator FEF 355 ø315	
850-355	Za ventilator FEF 355 ø355	
850-316	Za ventilator FEF 400 ø315	
850-400	Za ventilator FEF 400 ø400	
	Sesalni nastavek	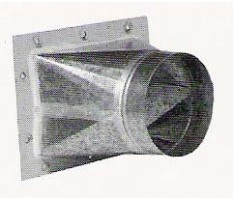
853-200	Za ventilator FEF 250 ø200	
853-250	Za ventilator FEF 250 ø250	
853-251	Za ventilator FEF 315 ø250	
853-315	Za ventilator FEF 315 ø315	
853-319	Za ventilator FEF 355 ø315	
853-356	Za ventilator FEF 355 ø355	
853-320	Za ventilator FEF 400 ø315	
853-401	Za ventilator FEF 400 ø400	
863-200	Elastični priključek ø 200	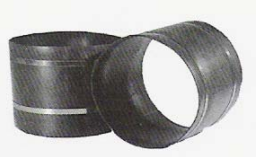
863-250	Elastični priključek ø 250	
863-315	Elastični priključek ø 315	
863-355	Elastični priključek ø 355	
863-400	Elastični priključek ø 400	
864-002	Gumi amortizerji Vel. 2 Ø 50x45mm, (kompl = 4kos)	
855-250	Stenska konzola za ventilator FEF 250	
855-315	Stenska konzola za ventilator FEF 315	
855-355	Stenska konzola za ventilator FEF 355	
855-355	Stenska konzola za ventilator FEF 400	
865-002	Strešna konzola za ventilatorje FEF	
865-000	Podstavek za strešno konzolo	
870-040	Zaščitno stikalo 2,4 – 4,0 A	
870-050	Zaščitno stikalo 4,0 – 6,0 A	
870-060	Zaščitno stikalo 6,0 – 10,0 A	
870-070	Zaščitno stikalo 10,0 – 16,0 A	

Radialni ventilator za odvod izpušnih plinov AFA 12

Radialni ventilator
Enostransko sesanje
Alu. lito ohišje
Lopatice lite iz aluminija

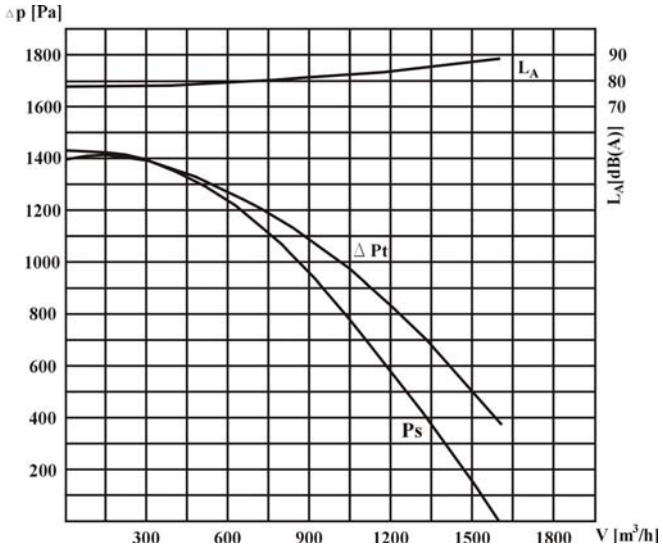

Tip vent.	Pretok	Padec tlaka	Napetost	Tok	Vrtljaji	Moč	Teža
	[m³/h]	[Pa]	[V]	[A]	[min⁻¹]	[kW]	[kg]
AFA 12	1600	1500	220/380	3,7/2,1	2830	0,85	23

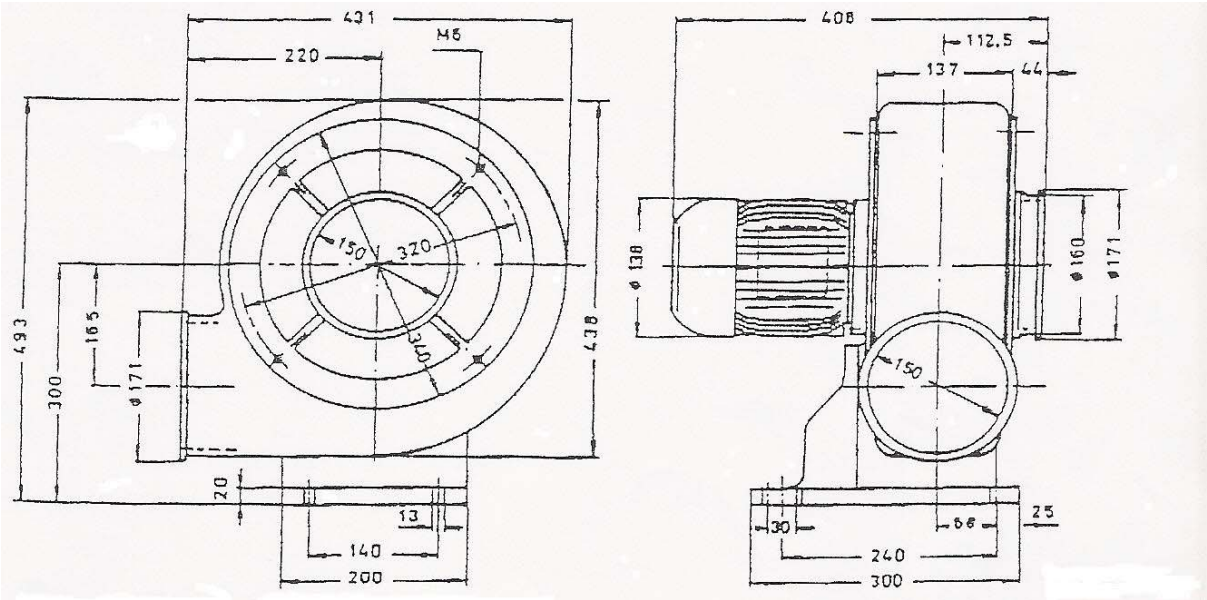

Radialni ventilator za odvod izpušnih plinov AFA 16

Radialni ventilator
Enostransko sesanje
Alu. lito ohišje
Lopatice lite iz aluminija

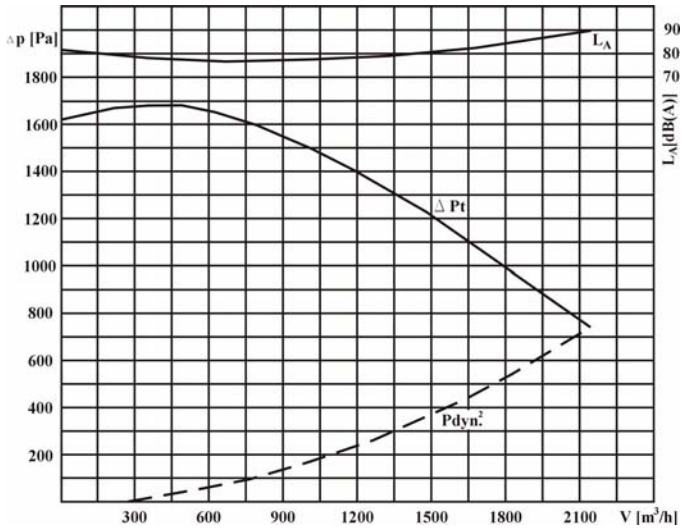

Tip vent.	Pretok	Padec tlaka	Napetost	Tok	Vrtljaji	Moč	Teža
	[m³/h]	[Pa]	[V]	[A]	[min⁻¹]	[kW]	[kg]
AFA 16	2200	1600	220/380	5,5/3,2	2850	1,2	25

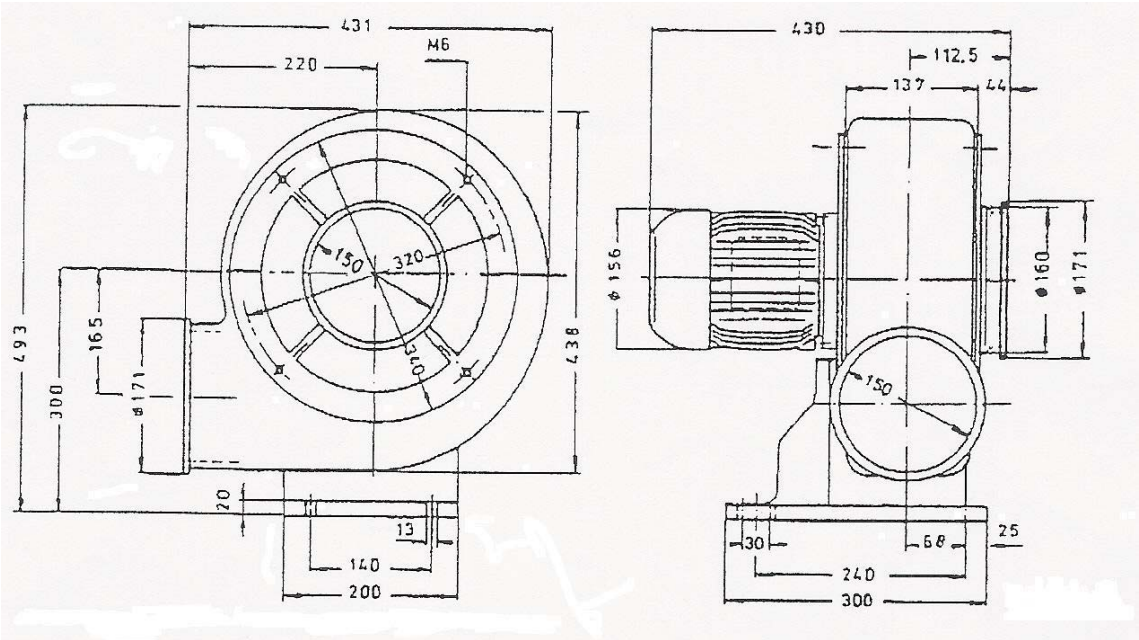

Radialni ventilator za odvod izpušnih plinov AFA NO28

Radialni ventilator
Enostransko sesanje
Alu. lito ohišje
Lopatice lite iz aluminija

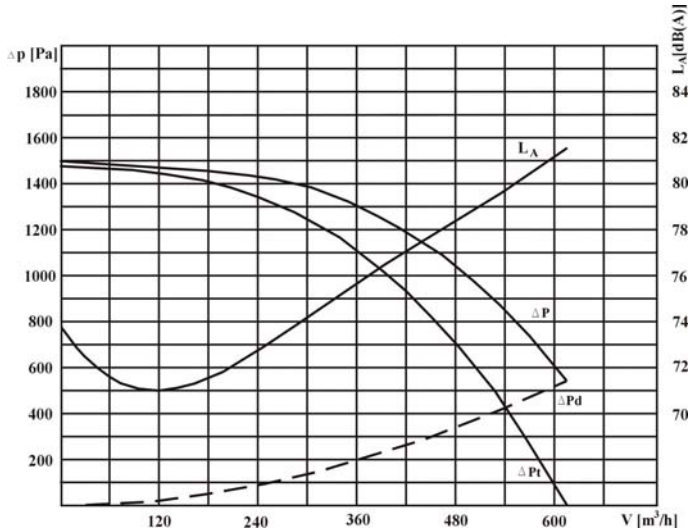

Tip vent.	Pretok	Padec tlaka	Napetost	Tok	Vrtljaji	Moč	Teža
	[m^3/h]	[Pa]	[V]	[A]	[min^{-1}]	[kW]	[kg]
AFA NO 28	600	1500	220/380	1,45/0,84	2860	0,3	15

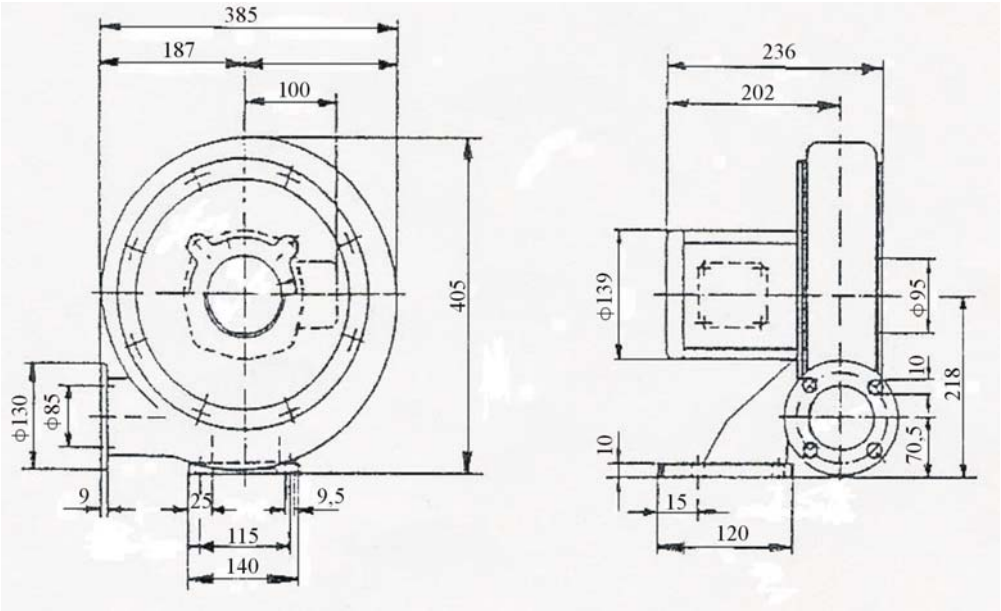

Radialni ventilator za odvod izpušnih plinov AFA NO38

Radialni ventilator
Enostransko sesanje
Alu. lito ohišje
Lopatice lite iz aluminija

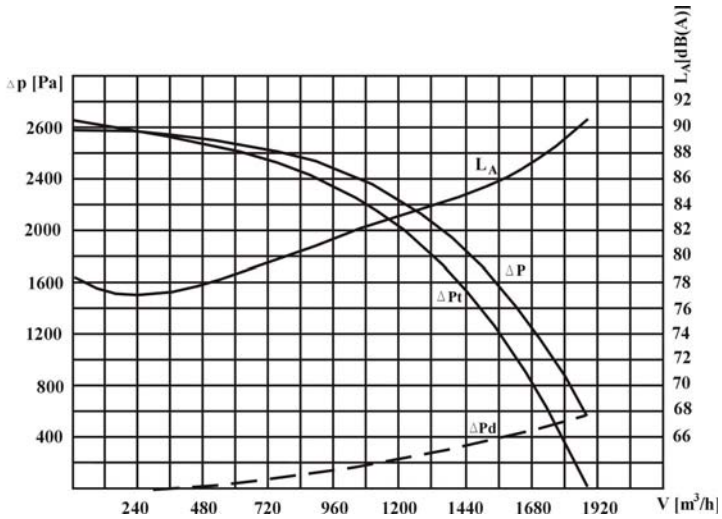

Tip vent.	Pretok	Padec tlaka	Napetost	Tok	Vrtljaji	Moč	Teža
	[m^3/h]	[Pa]	[V]	[A]	[min^{-1}]	[kW]	[kg]
AFA NO 38	1900	2800	220/380	5,0/3,5	2850	1,5	29,5

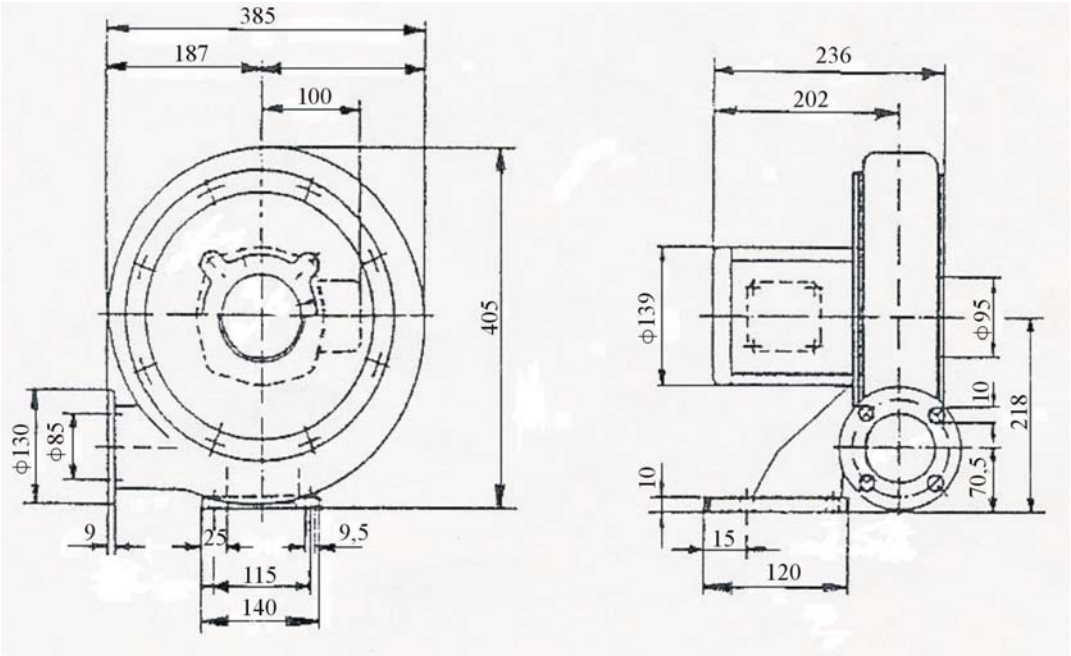

Radialni ventilator za odvod izpušnih plinov AFA 31

Radialni ventilator
Enostransko sesanje
Alu. lito ohišje
Lopatice lite iz aluminija

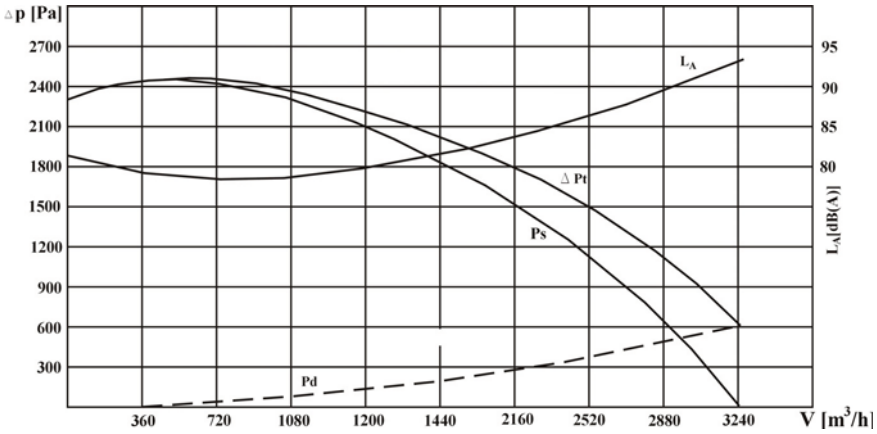

Tip vent.	Pretok	Padec tlaka	Napetost	Tok	Vrtljaji	Moč	Teža
	[m^3/h]	[Pa]	[V]	[A]	[min^{-1}]	[kW]	[kg]
AFA 31	3200	2400	220/380	9,35/5,4	2870	2,4	50

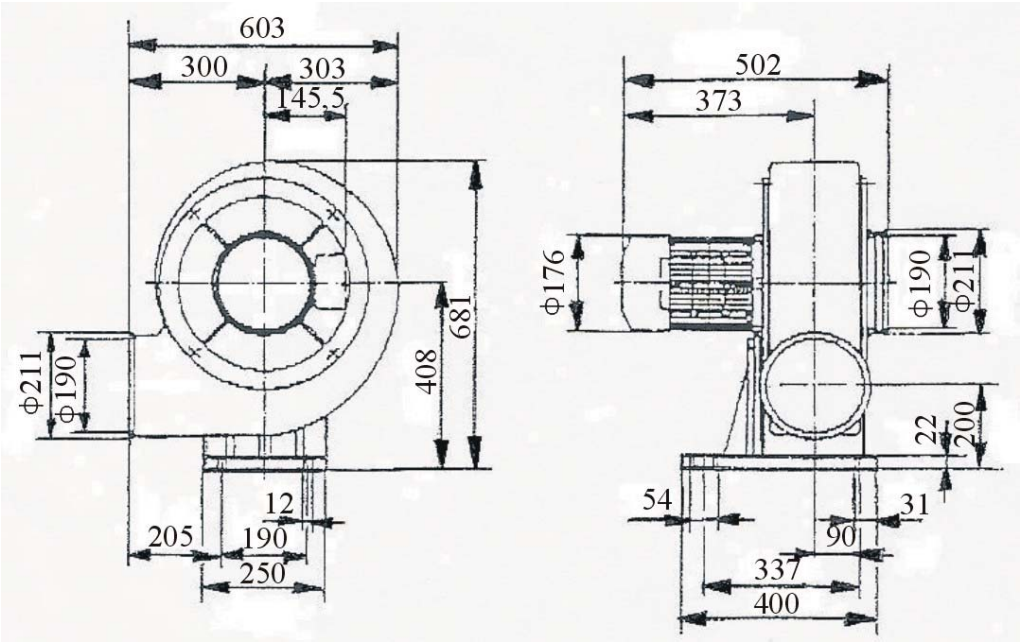

Radialni ventilator za odvod izpušnih plinov AFA 41

Radialni ventilator
Enostransko sesanje
Alu. lito ohišje
Lopatice lite iz aluminija

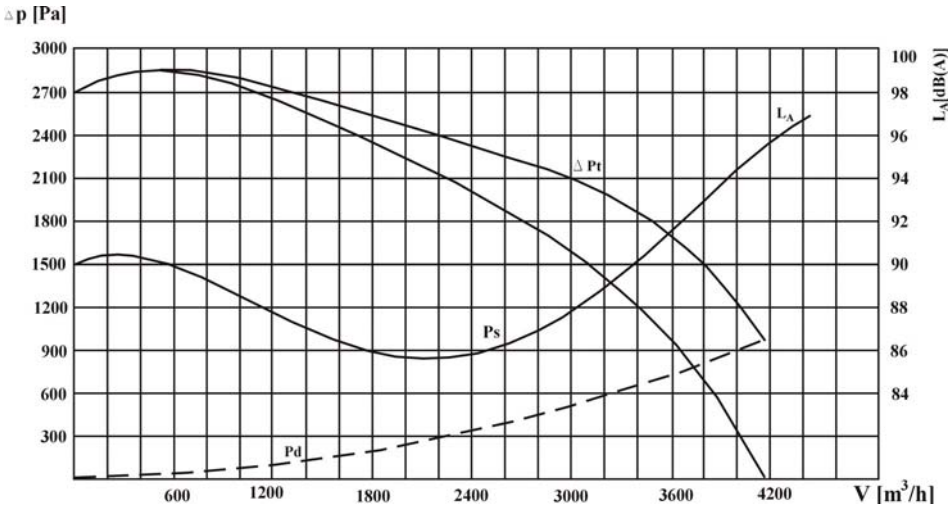

Tip vent.	Pretok	Padec tlaka	Napetost	Tok	Vrtljaji	Moč	Teža
	[m³/h]	[Pa]	[V]	[A]	[min⁻¹]	[kW]	[kg]
AFA 41	4200	2800	380	7,8	2850	3,8	56

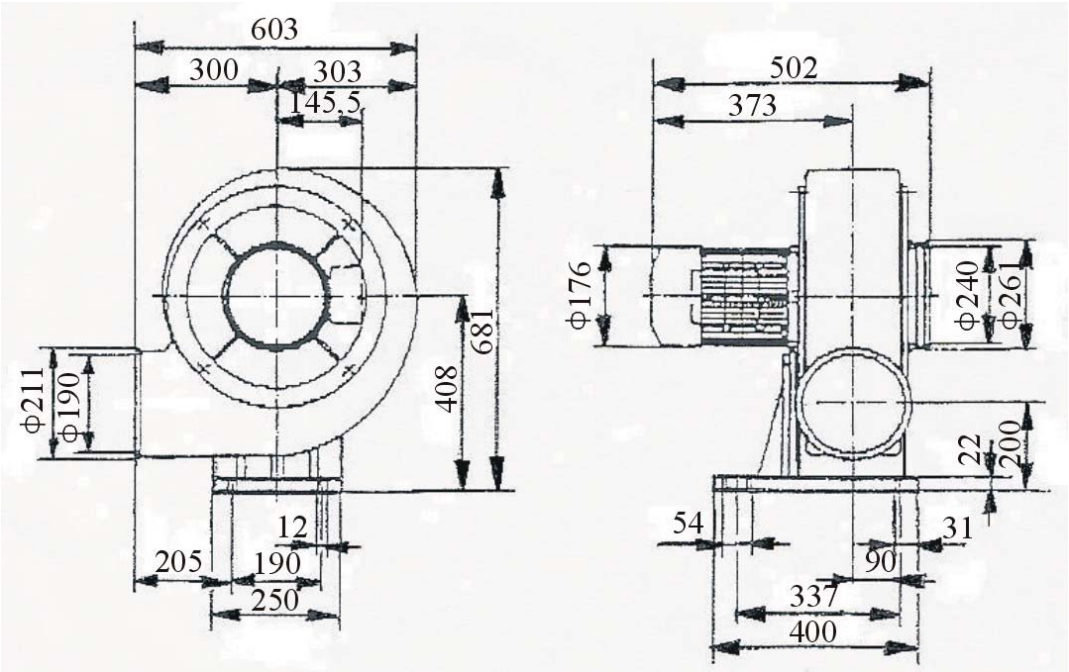

Radialni ventilator za odvod izpušnih plinov FEF 250

Radialni ventilator
Enostransko sesanje
Ohišje iz pocinkane jeklene pločevine
Varjeno tekalno kolo z nazaj zakrivljenimi lopaticami

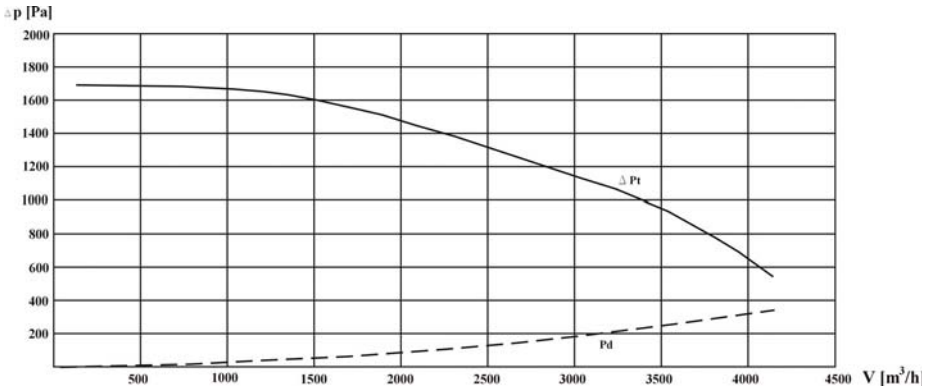

Tip vent.	Pretok	Padec tlaka	Napetost	Tok	Vrtljaji	Moč	Teža
	[m³/h]	[Pa]	[V]	[A]	[min⁻¹]	[kW]	[kg]
FEF 250	4200	1700	230/400	3,5	2860	1,5	13

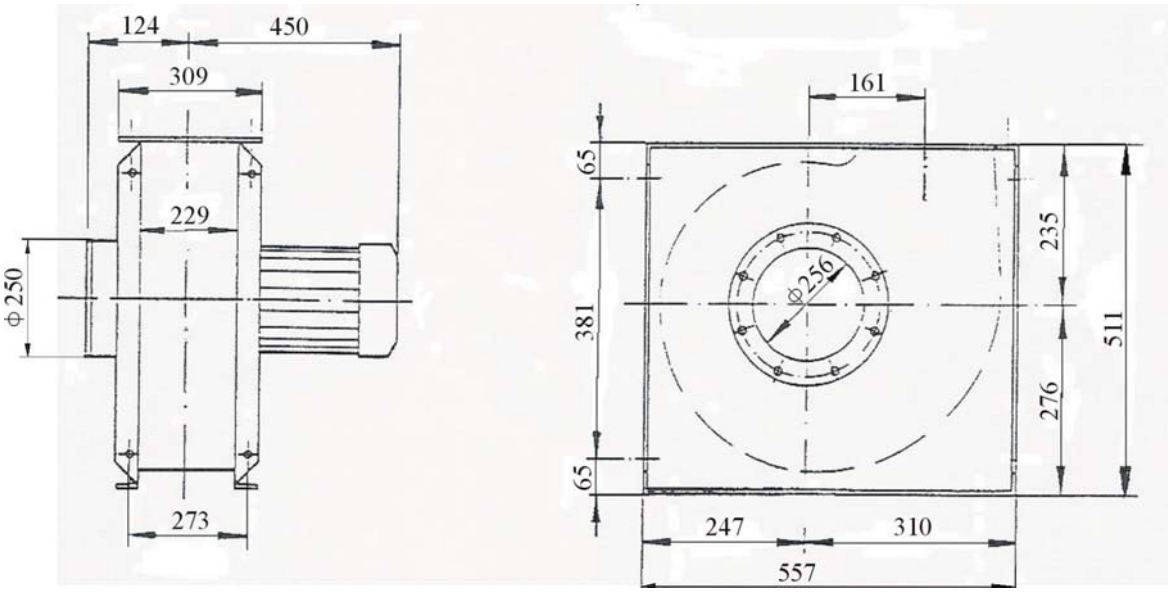

Radialni ventilator za odvod izpušnih plinov FEF 315

Radialni ventilator
Enostransko sesanje
Ohišje iz pocinkane jeklene pločevine
Varjeno tekalno kolo z nazaj zakrivljenimi lopaticami

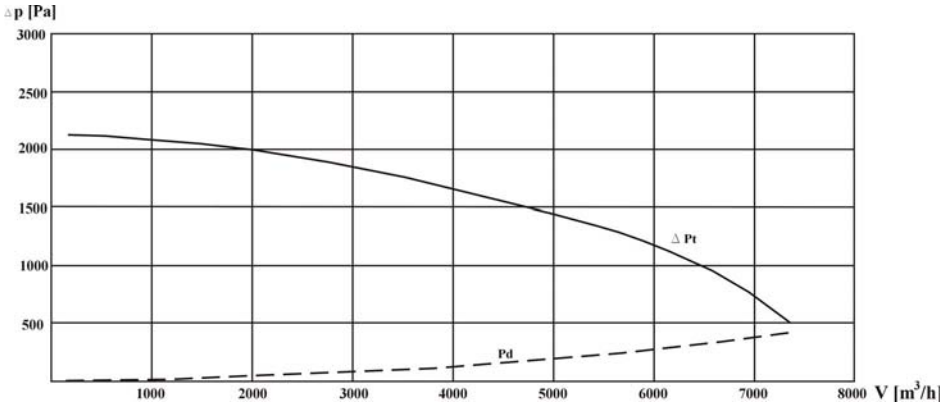

Tip vent.	Pretok	Padec tlaka	Napetost	Tok	Vrtljaji	Moč	Teža
	[m^3/h]	[Pa]	[V]	[A]	[min^{-1}]	[kW]	[kg]
FEF 315	6000	2200	230/400	6,5	2900	3,0	21

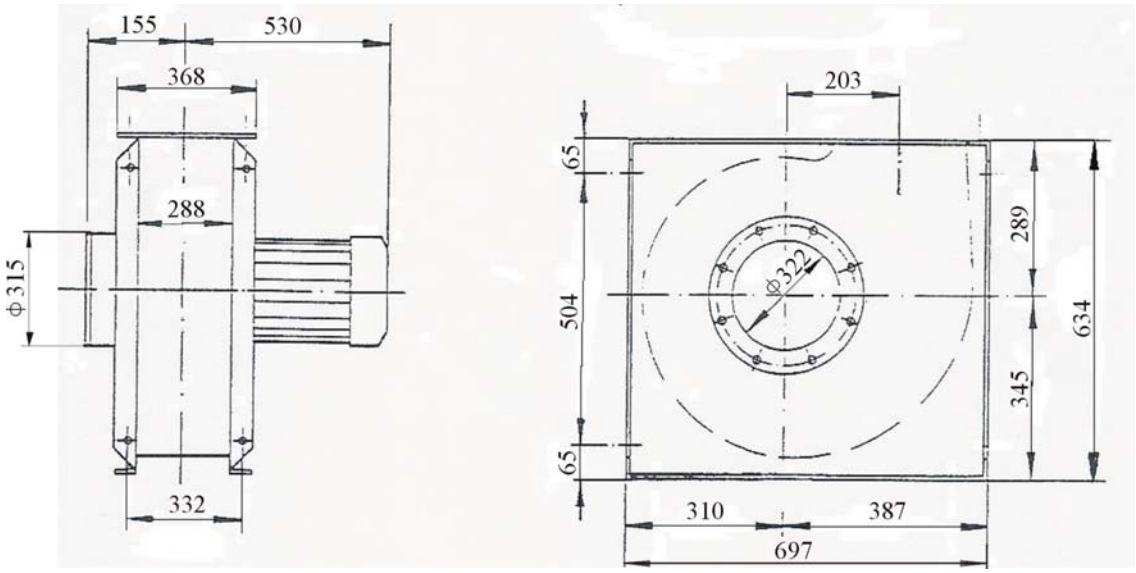

Radialni ventilator za odvod izpušnih plinov FEF 355

Radialni ventilator
Enostransko sesanje
Ohišje iz pocinkane jeklene pločevine
Varjeno tekalno kolo z nazaj zakrivljenimi lopaticami

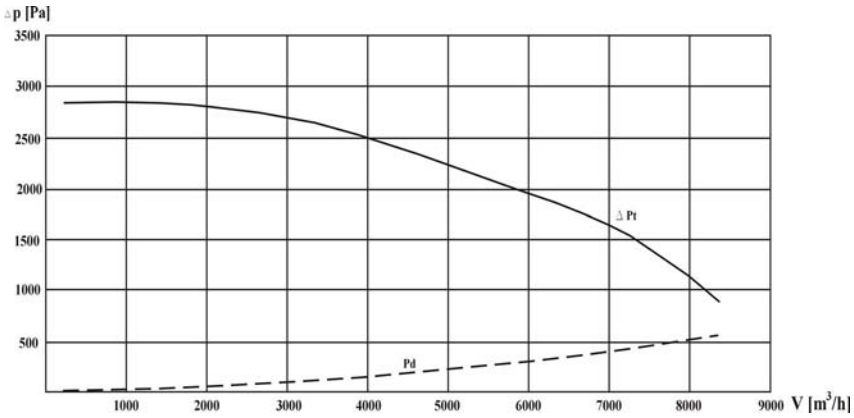

Tip vent.	Pretok	Padec tlaka	Napetost	Tok	Vrtljaji	Moč	Teža
	[m^3/h]	[Pa]	[V]	[A]	[min^{-1}]	[kW]	[kg]
FEF 355	8000	2800	230/400	8,5	2900	4,0	28

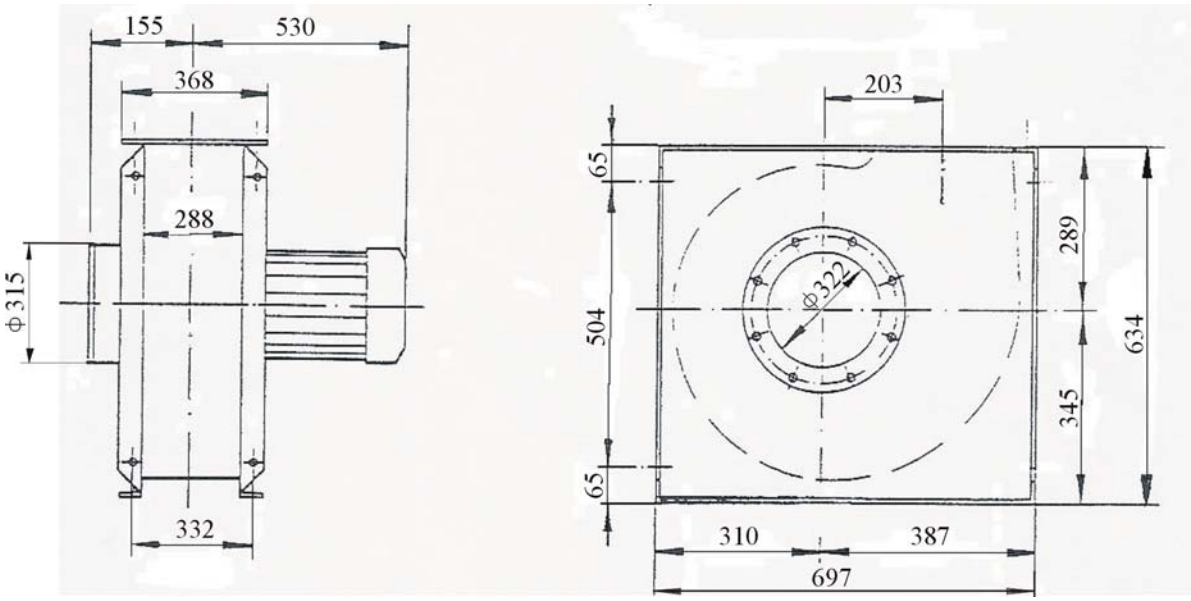

Radialni ventilator za odvod izpušnih plinov FEF 400

Radialni ventilator
Enostransko sesanje
Ohišje iz pocinkane jeklene pločevine
Varjeno tekalno kolo z nazaj zakrivljenimi lopaticami

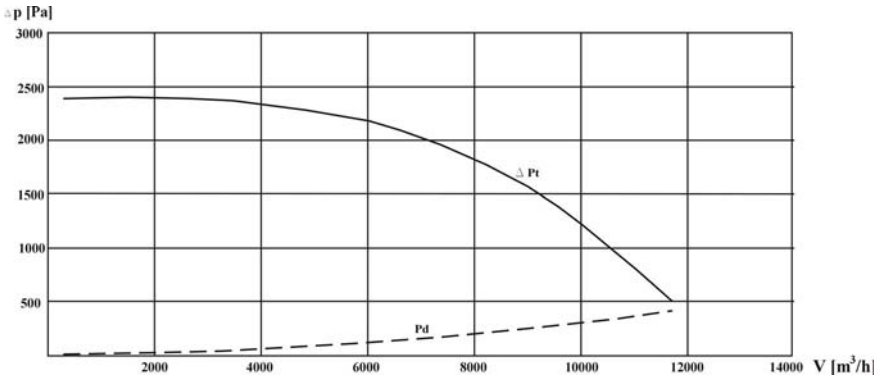

Tip vent.	Pretok	Padec tlaka	Napetost	Tok	Vrtljaji	Moč	Teža
	[m³/h]	[Pa]	[V]	[A]	[min⁻¹]	[kW]	[kg]
FEF 400	11000	2400	230/400	15,5	2910	7,5	50

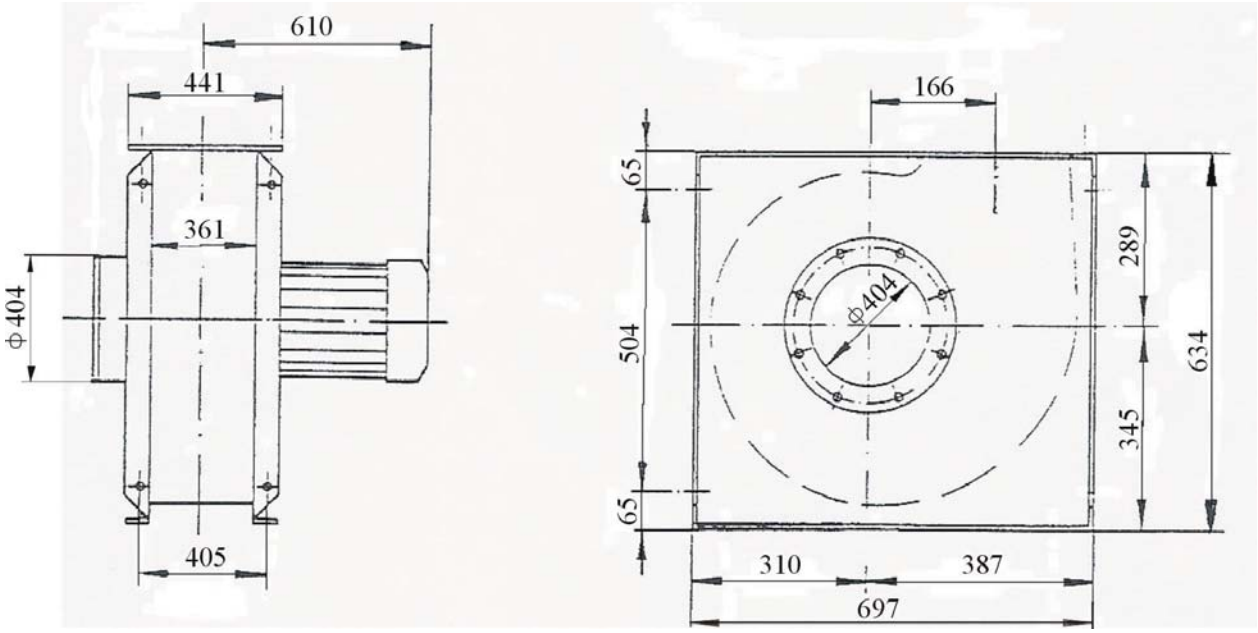

PICHLER & CO d.o.o.

PREZRAČEVALNI SISTEMI

Cesta k Tamu 26, 2000 MARIBOR; SLO; Tel.: 02 / 460-13-50 – Fax: 02 / 460-13-55

http://www.pichler-co.si; e-mail:pichler@pichler-co.si